GROUPE D'ETUDE DES PHASMES

N°1
Octobre 88

GROUPE D'ETUDE DES PHASMES

1 AN

Phyllium bilobatum ?

Numéro 3
Février 1989

GROUPE D'ETUDE DES PHASMES

GROUPE D'ETUDE DES PHASMES

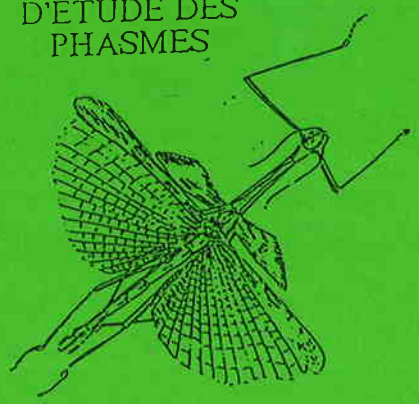

REVUE N°5

SEPTEMBRE 1989

Phyllium woodi ?

Numéro 2
Décembre 1988

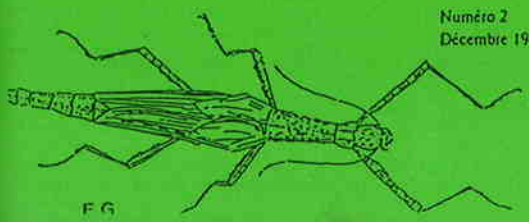

Numéro 4
Avril 1989

SOMMAIRE

Avant propos	P.E ROUBAUD	page 2
Meeting et Réunion : compte rendu		page 3
5è bourse entomolgique de Genève	D.PARENT	page 5
Réalisation d'un Terrarium en verre collé	A.ROUX	page 7
Elevage et entretien de l'Eurycantha Calcarata Traduction ...	M.VERGNE	page 13
Thrixion Halidayanum (Rond) parasite de Leptynia Hispanica (Bol.)	P.LELONG	page 19
A propos des Phyllies -Littérature-Nourriture	V.SPRETER	page 23
A propos d'une nouvelle méthode de préparation des phasmes	N.MAL	page 26

PHASMES : Des généralités aux détails

Dessins d'Antillophilus brevitarsus	A.ROUX	page 29
Antillophilus brevitarsus	P.ROBEYROTTE	page 30
Cycle de vie	V.SPRETER	page 32
Quelques notes sur les heterepteryx dilatata	V.TAMEA	page 33
Achrioptera	A.DESCHANDOL	page 34
Deux systèmes en vue de la modernisation de son élevage.		page 35
Liste des phasmes en élevage		page 37
Liste des phasmes pour échange		page 42
Petites annonces		page 44
Réponses aux questions de la Revue N°4		page 46
Questions		page 48
Assemblée générale		page 49
Liste des adhérents		page 50

AVANT PROPOS

Voilà un an je contactais les premiers membres de ce qui allait devenir le groupe d'Etude des Phasmes.
Avec la sortie du premier numéro de la revue, naissait un doute : serait-il possible de tenir le rythme souhaité sans avoir épuisé tous les sujets intéressants ?

Un an après, ce doute commence à s'estomper. En effet devant l'extension du G.E.P sur plusieurs pays autre que la France (Angleterre- Belgique- Pays bas- Suisse - R.F.A- Canada - Seychelles) et face au dynamisme de ces cent cinq membres, tout porte à croire que notre groupe va pouvoir continuer son essor.

Mais ce début de réussite n'aurait pas été possible sans tous les articles les dessins et les traductions que les membres m'ont fait parvenir, et sans le dévouement de ceux qui ont contacté leurs collègues français ou étrangers, ainsi que ceux qui ont dactylographié la revue.

Que tous ces collaborateurs soient remerciés ici de leur engagement à mes côtés.

Je tiens aussi à remercier tout particulièrement le Société SIMONET sans laquelle il serait impossible de faire face à l'édition des revues.

Enfin, je ne pourrais conclure sans évoquer le formidable accueil que nous a toujours réservé le Phasmid Study Group, et notamment Paul Brock, ainsi que Francis Hollowey et Michel Lazenby qui n'ont pas hésité à insérer dans les news letters des articles concernant le G.E.P.

Cet intérêt, cette ouverture, cette solidarité qui ont commencé à se mettre en place me paraîssent les acquits les plus marquants de cette année écoulée.

A tous merci.

P.E ROUBAUD

MEETING § REUNIONS

Compte rendu de la 3è réunion P.S.G division Pays Bas Belgique qui a eu lieu de 07.05.89 chez **Kim D'Hulster** à St Noklaas Belgique.

13 membres du P.S.G et 2 membres du G.E.P étaient présents.

- A partir des listes semestrielle ,on discute et on essaye de remédier à tous les problèmes que chaque membre a eu avec certaines espèces.
- Il semble nécessaire que les nouvelles espèces (dès qu'elles sont définitivement en culture) soient déterminées pour arriver à une uniformité de nomenclature.
- Chaque membre choisit une espèce pour une étude approfondie.

Distribution d'oeufs : plusieurs idées sont présentées qui seront élaborées.

-Photographies et dessins de phasmes : ont fait la distinction entre la photographie scientifique (papier millimétré) et non scientifique (environ nement plus naturel).

Un dessin de toute espèce nouvelle sera faite.

- Quand un membre veut arrêter la culture d'une espèce, il faut veiller que cette espèce reste en culture dans le groupe.
- Un dessin schématique d'un phasme sera fait qui reprendra toutes les parts de l'anatomie avec les dénominations correctes (latin et traductions).
- Définition de "générations" : Tous les stades où l'insecte passe durant son évolution d'oeuf à imago. La première génération est donc représentée par le premier exemplaire adulte qu'on a élevé en captivité.
- Réunion suivante : lieu et date à fixer
- Echange : 46 espèces ont été échangées ou données.

Un rapport détaillé en anglais est disponible: toutes les personnes interressées peuvent le demander à KIM.

Compte rendu du meeting du P.S.G qui a eu lieu le 29 Juillet I989

Une trentaine de membres étaient présents au British Muséum pour cette réunion fort sympatique où des personnes se sont inscrites au G.E.P, portant le nombre de nos membres à 96!
Paul Brock a présenté son film vidéo au cour duquel on a pu découvrir 17 nouvelles espèces, puis il nous a expliqué les différentes techniques vidéo ainsi que les problèmes qui se posaient lors du tournage des films.
Le meeting s'est achevé par l'échange de nombreuses espèces (environ 33 ont été distribuées dont 26 par Willy de Ruyter).
Chaque personne a pu discuter de sa méthode d'élevage pour tel ou tel espèces permettant ainsi à chacun de progresser dans l'élevage des espèces plus difficiles à garder en captivité.

Deux dates importantes à retenir :

Exposition de l'A.E.S (Amateur Entomologists'Society) le 7 octobre I989 de 11h à 17h à Kempton park Racecourse , staines Road, Sunbury Surrey.

et le 27 Janvier I990 Assemblée générale du P.S.G. Vous trouverez plus de renseignements sur cette réunion dans la prochaine revue.

5È BOURSE ENTOMOLOGIQUE DE GENÈVE . D.PARENT

Le Samedi et le Dimanche 30 Avril I989 a eu lieu la 5ème bourse internationale d'entomologie de Genève, sous la direction de Monsieur Luthi André, elle s'est déroulée dans la salle du Livron à Meyrin Village.

Cette manifestation permet non seulement de faire découvrir le monde des insectes au grand public, mais également de réunir amateurs et scientifiques autour d'un même centre d'intérêt, nombreux insectes vivants ou morts sont réunis, des coléoptères aux lépidoptères, arachnidae phasmidae, etc... on peut y échanger, vendre ou acheter les insectes, acquérir du matériel ainsi que des ouvrages techniques et de vulgarisation, assister à des projections de films vidéo où diapositives.

Cette manifestation a eu un vif succès, plus de mille visiteurs et 40 exposants venus de 6 pays d'Europe : Suisse, Belgique, Allemagne, Italie, Danemark et France, cette année la surface d'exposition fut de 170 m linéaires.

Dans le cadre qui nous préoccupe, la place occupée par les exposants de phasmes fut de 20 m linéaires, mais elle varie d'une année à l'autre. Une liste des espèces exposées n'a pu m'être communiquée, mais il y aurait eu une vingtaine d'espèces différentes qui ont impressionnées le public.

Cette année 4 personnes ont exposées des phasmes , il s'agit :
de Mr Mottaz Didier
Mr Pieri Mario
Mr Schweizer Christian
Mr Vaucher Cédric

CONCOURS

Les exposants sont invités à présenter leurs plus beaux spécimens de Coléoptères et de Lépidoptères. Les spécimens seront exposés dans un cadre prévu à cet effet ,sans mention du nom de leur propriétaire. Un jury formé de 3 scientifiques et 4 collectionneurs attribueront le prix au plus beau spécimen pour chaque famille.

PRIX : entrée 5frs suisse
enfant (- 10 ans) 2 frs Suisse
Tables d'exposition : 20 frs suisse le mètre.

Je tiens à remercier Mr Luthi André qui a bien voulu le communiquer tous les renseignements.

Je pense qu'il serait intèressant lors de la prochaine bourse, d'y assister afin d'étendre notre groupe.

REALISATION D'UN TERRARIUM EN VERRE COLLE

ALAIN ROUX

Réaliser son terrarium en verre collé, présente de nombreux avantages entre autre celui de pouvoir l'adapter à la place dont on dispose , de lui donner les formes et les dimensions les plus diverses , de l'intégrer à n'importe quel intérieur, d'avoir une vision totale , etc...

LE VERRE

Son prix relativement élevé, il est préférable d'utiliser du verre de " récupération ". Par exemple : des morceaux de vitrines cassées, fenêtres .. Les miroitiers disposent souvent de chutes qu'ils vous découperont à la demande. toutefois, la coupe peut-être réalisée par vous même sans problème (avec un peu d'entrainement et un coupe verre correct !)

Le terrarium proposé a été réalisé en 4 mm pour les côtés et 8 mm pour le fond. Les dimensions sont : 40 x 40 , hauteur 70cm. Pour des volumes plus modestes du 3 et du 6 mm sont largement suffisants.

LA COLLE

De nombreuses marques de colles sont disponibles sur le marché. Personnellement, je n'utilise que des colles ' silicone translucide' destinées à la réalisation d'aquarium et que l'on trouve le plus souvent dans les magasins d'aquariphille (tube de 100g ou cartouche rigide de 300g utilisable avec un pistolet applicateur).

La polymérisation s'effectue en 24h dans un local"aéréé dans des conditions normales de température (20°) et d'hygrométrie.

LE MATERIEL NECESSAIRE

1 volume de verre en 3 mm	- 40,9 cm	x	54,7 cm	
1 volume de verre en 8 mm	- 40	x	40	(A)
1 volume de verre en 4 mm	- 40	x	70	(B)
2 volumes de verre en 4 mm	- 40,5	x	70	(C - D)
1 volume de verre en 4 mm	- 41	x	30	(E)
2 volumes de verre en 6 mm	- 41	x	5	(F - G)
4 volumes de verre en 2 mm	- 40	x	1,5	(H)
2 volumes de verre en 2 mm	- 54	x	1,5	(I)

1 m de profil aluminium en forme U (section intérieure 3 mm Minimum) permettant le passage d'une vitre de 3 mm (ouverture)

2 morceaux de grillage plastifié 20 x 40 - 10 x 40 cm

de l'alcool ou trichlo

Lames de rasoir

Colle

Ruban adhésif.

PREPARATION

Le verre est brute de coupe, afin d'éviter toute coupure accidentelle, il est recommandé d'battre les arrêtes avec du papier abrasif.

Dégraisser les surfaces à encoller et couper l'extrémité de la buse en biseau à 1 cm.

Mettre le plan de travail (une table) contre un mur.

REALISATION

1/ Placer une feuille de papier journal sur la table et poser A à plat à 10 cm du mur. Déposer un cordon de colle sur la tranche arrière (fig 1)

2/ Mettre en place B le bas contre la tranche qui vient d'être encollée. Laisser reposer le bord supérieur contre le mur (fig 2)

3/ Appliquer un cordon de colle sur la tranche latérale de A ainsi que sur celle de B. Mettre en place C contre le cordon de colle de A, ramener vers l'avant B , et maintenir avec un morceau de ruban adhésif. Renouveler les mêmes opérations pour D (fig.2)

Les 3 côtés sont en place, exercer une légère pression sur les vitres après écrasement le joint de colle doit avoir 1 mm d'épaisseur.

4/ Appliquer un cordon de colle sur les 2 côtés de E et mettre en place en prenant soin de faire déborder vers l'avant de 5/6 mm (fig.3)

5/ Appliquer un cordon de colle sur la tranche avant de A ainsi que sur les deux côtés de F . Mettre en place F et fixer au ruban adhésif (Fig.3)

6/ Passer un doigt mouillé dans les angles intérieurs du fond et des 3 côtés + L'élément avant. Les bavures de colle seront ainsi étalées et renforceront le collage (ajouter de la colle si nécessaire).

7/ Préparer 2 cales de 5 cm qui serviront à positionner G . Mettre 2 cordons de colle sur G. Appliquer et fixer au ruban adhésif (Fig.4)

8/ Couper le profil alu .(2 morceaux de 41 cm) mettre un cordon de colle sur la tranche supérieure de G et sous le dépassement de E et placer les profils en exerçant une légère pression. Vérifier l'écartement des 2 profils car ils servirontde guide pour le passage de la vitre frontale en 3 mm (Fig.4).

Votre terrarium a maintenant pris forme mais il ne devra pas être manipilé avant 24h.

9/Déposer un cordon de colle sur les faces intérieures de F et G. Mettre en place le grillage sur la colle et poser les lames (H) (Fig.5). Renouveler l'opération pour la ventilation haute. Le grillage aura été au préalable plié à angle droit (Fig.6).

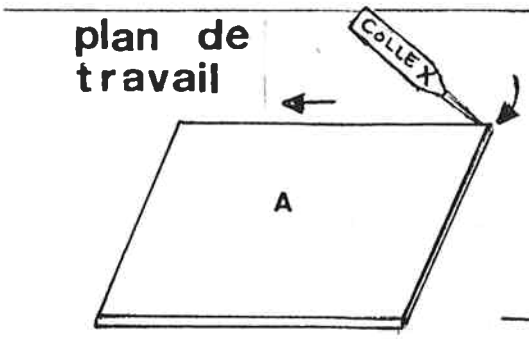

fig.1

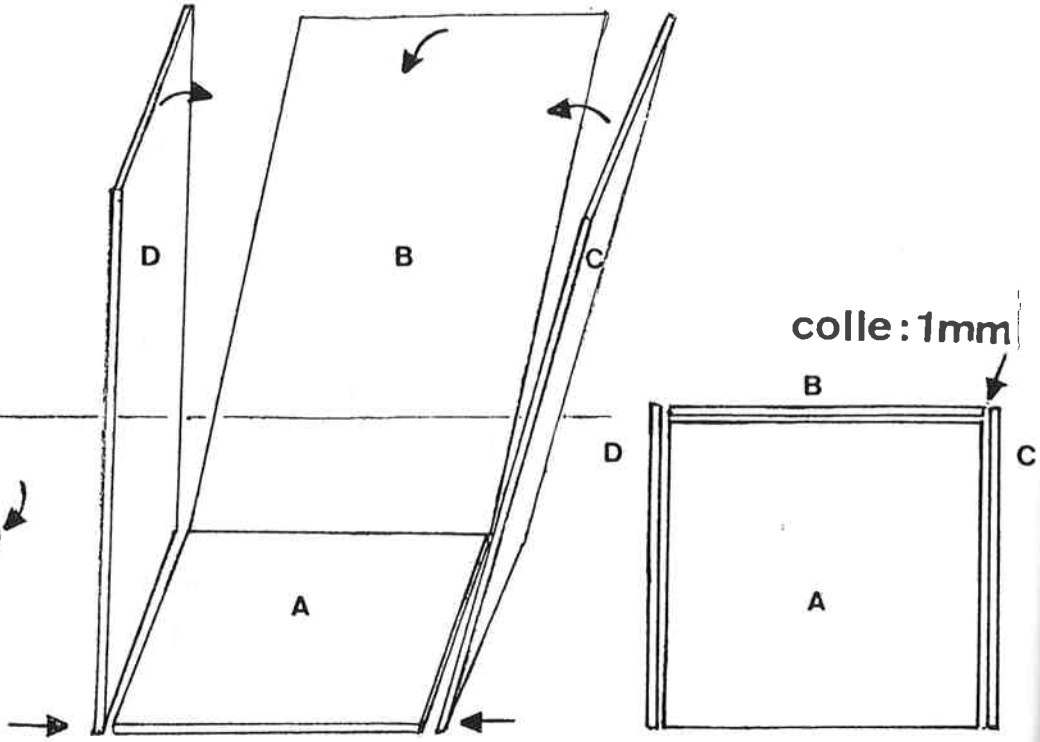

fig. 2

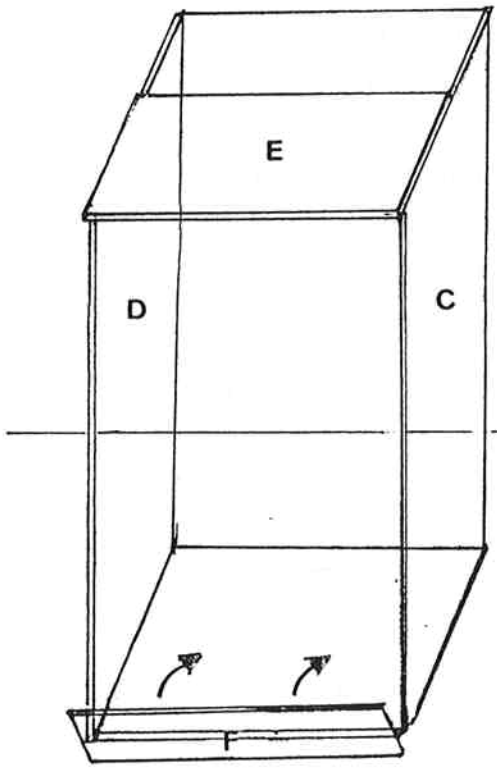

fig. 3

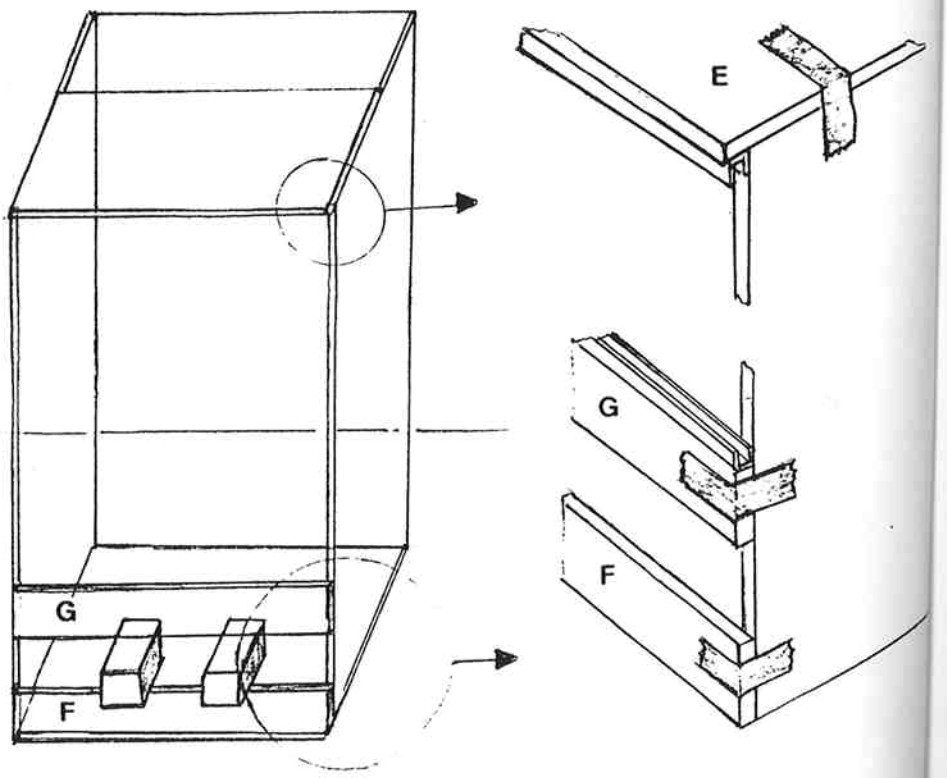

fig. 4

10/ Le terrarium a été correctement monté. Il est d'équerre. Vous pouvez mettre la vitre frontale de 3 mm.

Entre la vitre frontale et la tranche de C et D, un espace de 1 mm doit être bouché pour l'élevage des jeunes phasmes.

Coller à l'intérieur de C et D des lames I qui seront après ajustement, plaquées contre la vitre frontale.

Après séchage complet, découper les bavures de colle à l'aide d'une lame de rasoir.

Divers systèmes automatiques d'humidification peuvent être installés , si nécessaire, prévoir le perçage du verre par un miroitier (avant collage).

Suivant les besoins en chaleur, il est possible de réaliser un chauffage "peu coûteux" avec une lampe ordinaire. Faire un châssis de 40 x 40 et 15 de hauteur en aggloméré de 10 mm. Le terrariumse pose dessus. Au milieu d'un des côtés ,percer un trou dans lequel sera fixé une tige creuse filetée de 10 cm de longueur, terminée par une douille vissée et une ampoule de 15 ou 25 W . Entre l'ampoule et le fond du terrarium , placer une plaque de verre de 6 mm sur deux tasseaux que l'on aura préalablement fixés sur les côtés (Fig.7).

Si l'on place une ampoule de 40W et plus; il est nécessaire de l'accoupler avec un thermostat d'aquarium (type bi-lames RENA). Faire un trou dans le grillage du haut . La lumière peut gêner les phasmes , pour y palier, il est nécessaire de couvrir le fond du terrarium avec du sable.

Ce type de terrarium favorise la circulation d'air de bas en haut. En cas de terrarium humide et chauffé si la température de la pièce est basse, la condensation se fixe sur les vitres sauf sur la frontale !

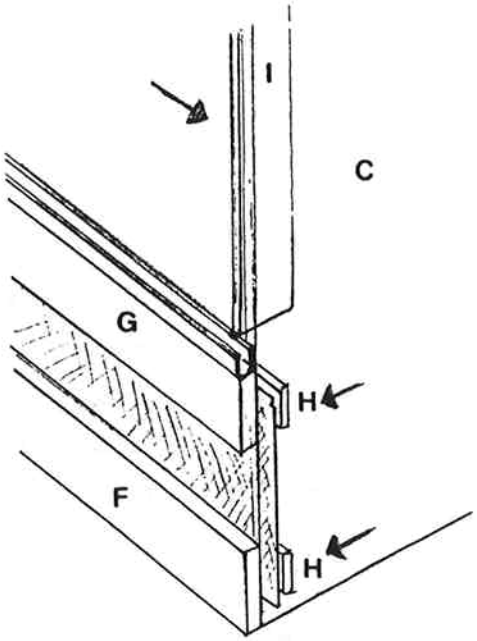

fig. 5

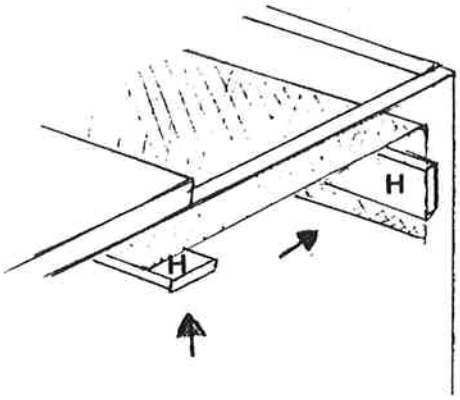

fig. 6

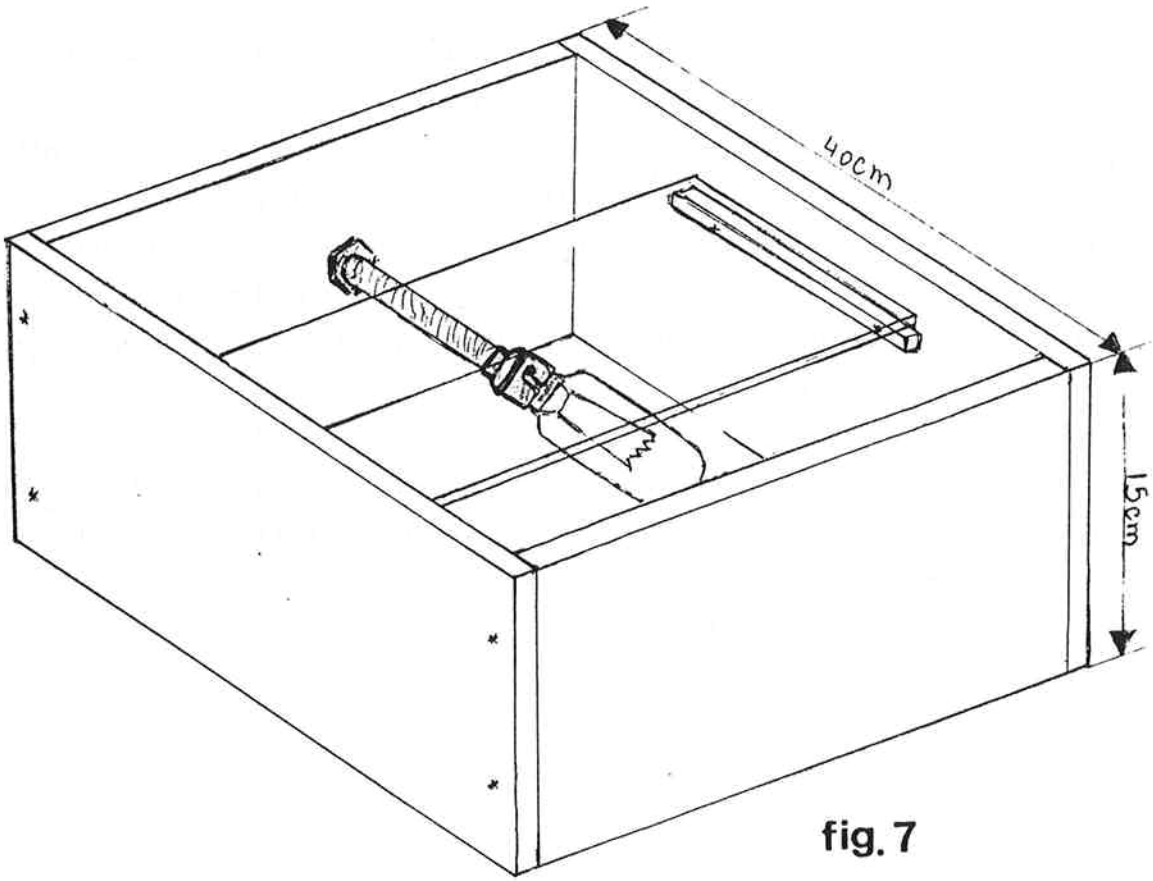

fig. 7

Traduction de l'Allemand "" Haltung und Zucht von Eurycantha calcarata " par MONIQUE VERGNE

ELEVAGE ET ENTRETIENT DE L'EURYCANTHA CALCARATA (PHASMATODEA)

BURGHARD HAUSLEITHNER

avec 5 illustrations

Tout comme le carasius morosus et l'Extatosoma tiaratum, l'Eurycantha calcarata semble faire partie des espèces de Phasmidées que les éleveurs préfèrent.

I. GENERALITES

L'entretien de l'Eurycantha calcarata ne pose pas de problèmes particuliers . En effet cette espèce n'a d'exigences ni envers la température et l'humidité de l'air, ni envers la nourriture (par opposition aux phyllium ou aux Eurycnema). Pour des insectes ces animaux atteignent des tailles remarquables (mâle: 100/110 mm, femelle 120/130 mm) et leur poids va de 17 à 20g (femelles). Leur apparence bizarre et leur longévité relativement élevée sont certainement d'un attrait particulier pour tout éleveur. Pour ma part j'élève l'E. Calcarata depuis 3 ans et ce qui m'interresse le plus est de savoir jusqu'à quel point cette espèce peut s'habituer à des températures plus basses et à des taux d'humidité inférieurs(par rapport à leur environnement habituel), sans subir des restrictions importantes dans leur développement.

1. Environnement naturel

Les spécimens de mon élevage sont originaire de Nouvelles Guinée. BRUNNER & REDTENBACHER (1906-1908) mentionnent également la Nouvelle Calédonie, les iles Salomon ainsi que l'Australie, comme pays d'origine.(Selon VICKERY 1983, la dernière indication serait cependant erronée).
Dans leur environnement naturel, ces animaux se cachent durant la journée , par exemple dans des arbres creux, ou encore sous des feuilles se trouvant à la base d'arbres vivants. Cependant on en a également trouvé aux abords des lotissements dans des tuyaux vides , mais ils étaient toujours en groupe (BEDFORD 1976).

En ce qui concerne leur environnement en Nouvelle Guinée, GUNTHER (1929:671) a donné les indications suivantes : "au bas et au milieu d'une zone forestière en montagne ... sur le quartz du Mont Lord, sur le grès du " Dos de chameau" ... au Mont Méandres ". La nuit venue ces insectes quittent leurs cachettes et se dirigent vers les arbres les plus proches , dont ils mangent les feuilles (par exemple Codiaeum variegatum var pictum), mais ils trouvent également à se nourrir sur certains cocotiers (BEDFORD 1976).

2. Données de base

Il arrive souvent que l'on confonde l'E.calcarata LUCAS avec l'E.Horrida BOISDUVAL. En fait les deux espèces se ressemblent assez, mais il faut cependant considérer le signe archétype que l'on trouve sur les pattes arrières des mâles. La partie arrière de la patte du mâle E.Horrida présente sur la face intérieure une seconde épine que l'on ne trouve pas chez le mâle E.Calcarata (illustration 1).

ILLUSTRATION 1 . Patte arrière de l'Eurycantha calcarata (à gauche) et de l'E Horrida (à droite)vu de derrière.

II . ENTRETIEN

1. Cage d'élevage

Plusieurs variantes sont possibles . On peut utiliser soit un insectarium (terrarium) en verre ou une cage composée d'un cadre en bois et de parois en verre ,ou encore une cage à chenilles que l'on recouvre d'une feuille en matière plastique. La hauteur de la cage devrait être de 50 - 70 cm, afin que les animaux disposent d'assez d'espace pour la mue.

D'autre part la cage ne devrait pas être totalement étanche pour assurer une arrivée d'air frais suffisante, nécessaire à ces insectes (les courants sont à éviter). Pour permettre aux bêtes de se cacher durant la journée , il faudrait recouvrir le fond de la cage avec des feuilles ou, mieux encore, y poser un tube (en carton) dans lequel elles aiment à se cacher (illustration 2 et 3).

2 . Température et humidité de l'air

Les températures idéales qui correspondraient le plus à celles de leur environnement naturel seraient de l'ordre de 21°c (la nuit), jusqu'à 35°c (le jour). L'humidité de l'air devrait être environ de 70%.
Dans mon élevage, j'ai baissé la température et le taux d'humidité de l'air de génération en génération, afin de pouvoir analyser la capacité d'acclimatation des insectes. De cette manière, j'en arrive actuellement à des température de 13c pendant la nuit et à 18°c pendant la journée, sans que les insectes ne subissent de dommages, cependant je ne maintient jamais ces températures au delà d'une durée d'une semaine, j'augmente alors la température de 5 à 10°.

ILLUSTRATION 2 . Cage d'élevage avec des larves d'Eurycantha calcarata (au 3è et 4è stade) . Les insectes occupent la partie la plus sombre de la cage.

Evidemment, sous l'effet des températures basses, le renouvellement des tissus est fortement réduit (cela implique aussi une consommation alimentaire restreinte, ce qui représente un avantage en hiver, lorsque la nourriture se fait rare). Il faut également prendre en considération que les températures basses provoquent une régréssion au niveau au niveau de la production des oeufs, que le développement des larves est retardé de 4 à 6 semaines mais aussi que l'agressivité diminue remarquablement.
Si l'on maintient de façon prolongée des températures en dessous de 20°c (même durant la journée), on tpeut constater que les pertes se situent surtout au niveau des larves . Dans mon élevage ,la température moyenne était de 19° à 20°c (la nuit) et de 23 à 25°c (le jour).
L'humidité de l'air était en moyenne de 40/50%, cependant sur une période de 1 à 3 jours, elle baissa jusqu'à 30% (et même en dessous). J'ai pu obtenir le taux d'humidité nécessaire en vaporisant quotidiennement de l'eau distillée sur la nourriture (et les animaux).(les animaux aiment boire les gouttes se trouvant sur les feuilles mouillées).

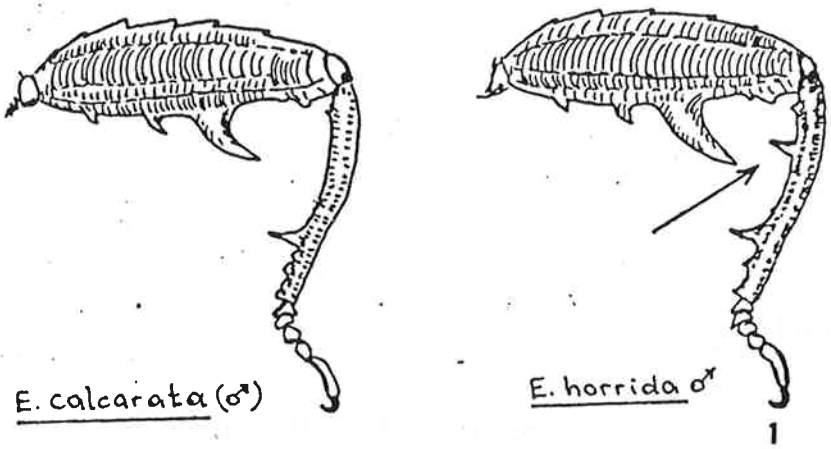

1

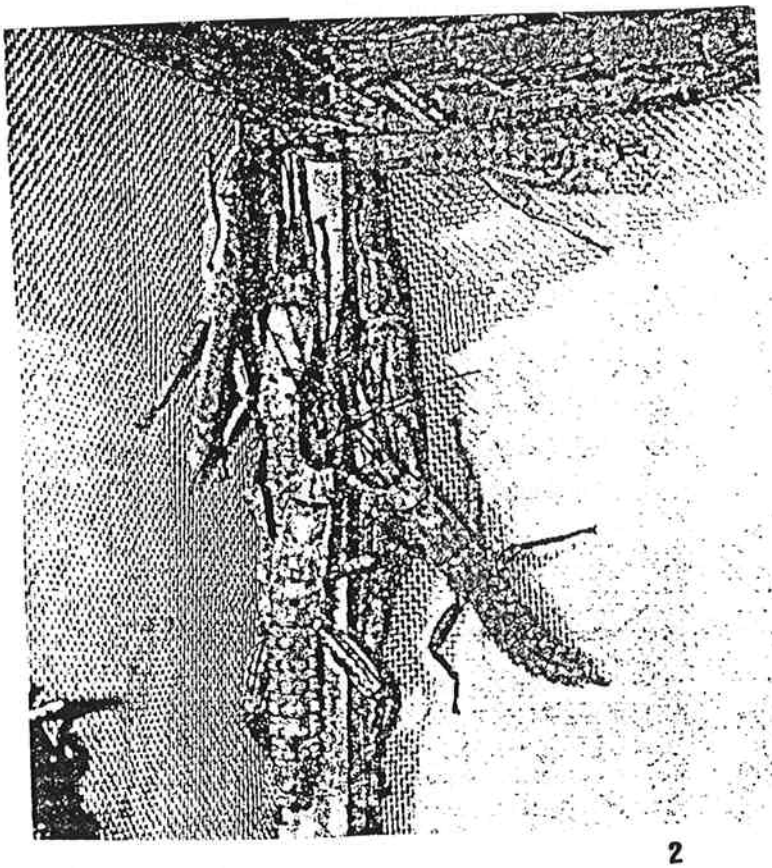

2

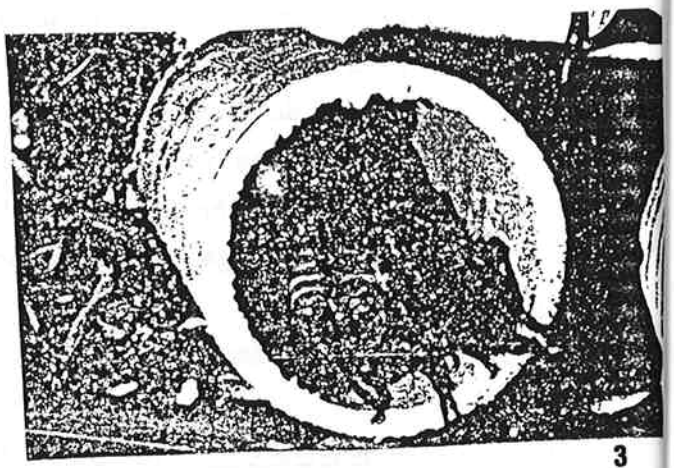

3

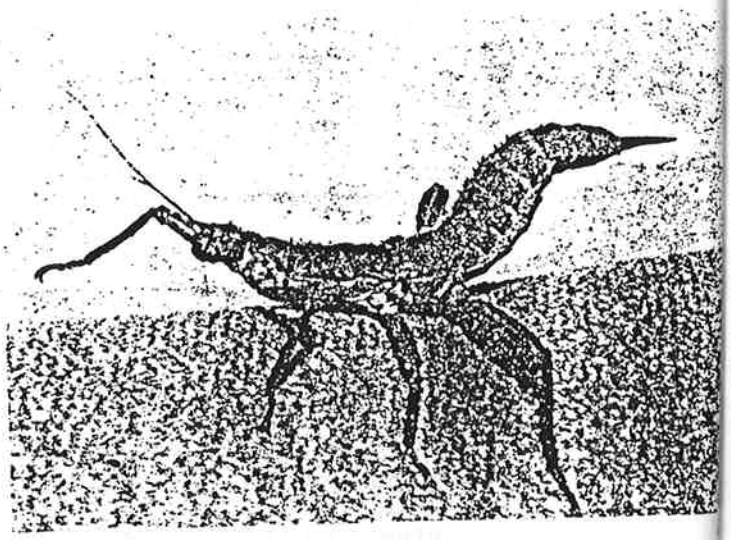

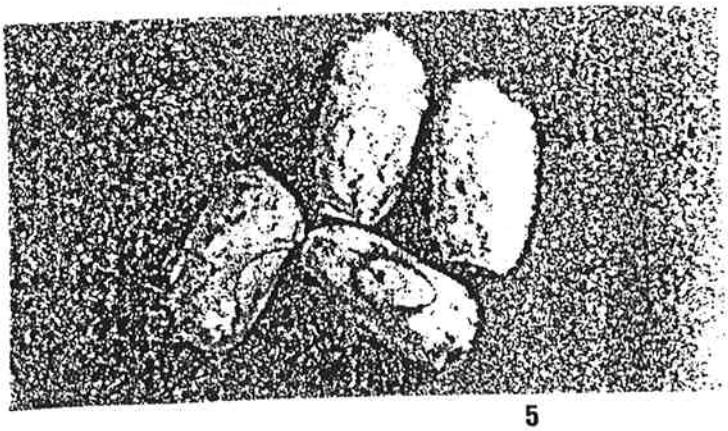

5

3. Nourriture

Je nourris mes insectes essentiellement avec des feuilles de mûrier (Rubus caesius R.fruticosus var),parfois je leur donne aussi des feuilles de chêne (Quecus robur et autre).Je mets la nourriture dans un récipient contenant de l'eau et la pose dans la cage. De cette façon, elle se conserve facilement pendant une semaine.
Il a été procédé à de nombreux essais très variés, quant à l'alimentation de cette espèce. Ainsi, ces insectes consommèrent différentes sortes de feuilles de rosiers (de framboisiers, mais aussi de pommiers). En hiver, à défaut de mieux, ils mangent également des épluchures de pommes et des pommes coupées en fines lamelles.

ILLUSTRATION 3 . Eurycantha calcarata (imagines),se cachant dans un tube durant la journée.

ILLUSTRATION 4 . Femelle Eurycantha calcarata en position de défense.

III - ELEVAGE

Les larves sortent environ trois à quatre mois après la pondaison, sous des températures allant de 20 à 23°c, et en vaporisant régulièrement. Dans un premier temps, certains éleveurs mettent les jeunes larves dans un récipient en plastique,afin de pouvoir mieux contrôler le taux d'humidité. Pour ma part, je mettais mes larves directement dans une grande cage et n'enregistrais que peu de pertes.Il est plus profitable pour les jeunes larves , de les nourrir plus souvent avec de la nourriture fraîche. Les verres contenant la nourriture devraient être bien recouverts, sinon les larves pourraient se noyer. La durée du développement des larves varie selon la température et la qualité de l'alimentation (humidité de l'air environ 50 à 60%), elle se situe entre quatre à cinq mois et demi.
les mâles atteignent leur maturité avant les femelles.(Illustration4.)

Quatre à huit semaines après la dernière mue, les femelles commencent à pondre.(les oeufs sont ejectés).Les oeufs atteignent en moyenne un poids de 0,08g (0,07 à 0,11g) (Illustration 5.)

Après le ramassage, on peut conserver les oeufs dans un endroit sec pendant trois à six semaines , sans que le taux d'éclosion diminue de manière sensible. Ainsi l'on peut retarder quelque peu le développement . Lors d'une conservation d'oeufs plus longue on n'enregistrera plus qu'une éclosion de l'ordre de 50% environ. Dans quelques rares cas, des larves quittèrent des oeufs tout à fait secs.

ILLUSTRATION 5. Oeufs d'Eurycantha calcarata

La meilleure chose à faire, est de mettre les oeufs dans un récipient en plastique, dont le fond est recouvert avec une couche de tourbe humide, d'une épaisseur de 2 à 3 cm.
Le couvercle du récipient devrait être perforé (pour l'arrivée d'air). On obtient le taux d'humidité nécessaire en vaporisant quotidiennement. Pour clore,quelques remarques concernant l'agressivité de cette espèce, certains éleveurs ont déclarés à maintes reprises avoir été blessé en manipulant les mâles , quant ceux-ci replient leurs pattes arrières, tels des couteaux de poche. Pour ma part, malgré le fait que je manipule les insectes les mains nues, mais en les tenant toujours au Mesonotum, je n'ai jamais été blessé. Il suffit d'attraper rapidement l'insecte par le Mesonotum, de cette façon, le fait qu'ils replient leurs pattes arrières n'a aucun effet.

BIBLIOGRAPHIES

auteur: Burghard d'Hausleithner ,Hochstrabe 8 , A- 3730 EGGENBURG

THRIXION HALIDAYANUM (Rond.) parasite de LEPTYNIA HISPANICA (Bol.)

Philippe LELONG

Lorsque l'on capture des phasmes dans la nature, il faut toujours bien les observer, il arrive parfois que ceux-ci soient parasités ou malades.

Début Juillet, j'ai pu capturer 15 femelles adultes de *Leptynia hispanica* (Bol.) ainsi que 2 femelles de *Clonopsis gallica* (Charp.), mais 7 *Leptynia* et 1 *Clonopsis* étaient parasités. Il m'a été très facile d'identifier le parasite grâce au travail de J. Pantel. Ce parasite est un diptère de la famille des Tachinidae :

Thrixion halidayanum (Rond.).

On remarque le parasite par la présence de petits boutons noirs ou de tubercules saillants noirs et bifides sur les flancs de l'abdomen du phasme. (Dessin n° 2).

Les trois espèces françaises peuvent être parasitées par ce diptère, mais *Leptynia hispanica* en est la principale cible.

Dans le mois de juin, une petite mouche vient déposer sur l'abdomen ou le thorax un à quatre minuscules oeufs blancs collés au moyen d'une gouttelette de mucus. L'oeuf mesure de 0.4 à 0.5 mm de longueur pour un diamètre de 0.15 à 0.2 mm. (Dessin n° 1). Après la mort du phasme, les enveloppes des oeufs sont toujours sur son corps, elles sont alors brunes avec une large bande blanche dans le sens de la longueur.

Afin de ne pas tuer de *Leptynia*, je n'ai pas étudié la larve lorsqu'elle était dans le phasme, mais voici le résumé de l'article de J. Pantel traitant de ce point :

A l'éclosion, la larve vermiforme du *Thrixion* perce successivement la paroi de son oeuf puis le tégument du phasme. Elle s'introduit alors dans la cavité générale de son hôte, où elle vit d'abord à l'état libre. Au stade n° 1 la larve mesure de 1 à 1.5 mm.

Quelque temps après, la larve subit une première mue puis s'installe parmi les gaines ovariennes près de la paroi abdominale latérale. Elle perfore alors de nouveau le tégument et installe son appareil respiratoire (2 stigmates réunis en une seule plaque noire) dans l'orifice. Elle y

tiendra cet appareil jusqu'à la fin de son développement. De l'extérieur on observe un petit bouton noir affleurant de 0.5 mm de diamètre. Au stade n° 2 la larve mesure de 2 à 5.5 mm.

Après une seconde mue, l'appareil stigmatique devient bifide, corné et saillant (On l'appelle alors tubercule stigmatifère). A son extrémité, le tubercule est formé par 2 groupes de bosselures ayant chacune la valeur de l'ancien stigmate, il est toujours noir et bien visible de l'extérieur. Au stade n° 3 la larve mesure de 6 à 12 mm.

Arrivée à maturité, la larve du *Thrixion* abandonne son hôte et s'échappe en sortant à reculons sans causer d'autre dommage qu'une légère hémorragie. L'asticot tombe alors au sol et cherche un abri pour s'empuper. Il mesure à ce moment 8 à 10 mm de longueur pour 1.5 à 2 mm de diamètre. Il est jaune orangé et recouvert de poils noirs coniques très courts. (Dessin n° 3).

Il est vraiment très impressionnant de voir la taille de l'asticot émergeant du *Leptynia* par rapport à celle de l'abdomen du phasme. Sachant que le diamètre de l'abdomen du *Leptynia* n'est que 2 fois plus large à cet endroit.

Le puparium a la forme classique d'un tonnelet marron sombre avec, à son extrémité postérieure, le tubercule stigmatifère noir. Le puparium mesure 5 mm sur 2 mm plus 0.7 mm pour le tubercule. (Dessin n° 4).

Le puparium ressemble beaucoup aux gousses de la plante nourricière du *Leptynia* : *Dorycnium suffruticosum* (Vill.) (Papilonacées). Cette ressemblance est aussi bien au niveau de la taille, que de la forme et de la couleur. A l'époque où le *Thrixion* se transforme en pupe, il y a beaucoup de gousses de *Dorycnium* sur le sol et le puparium au milieu ces gousses est pratiquement invisible, le seul indice étant la présence du tubercule noir à son extrémité.

De la ponte au puparium il s'est déroulé une vingtaine de jours, il en faudra encore une quinzaine de plus pour obtenir l'imago. C'est une gracieuse petite mouche de 5 mm de longueur, son abdomen est gris clair barré de noir avec le dernier segment rouge et son extrémité porte de grandes soies noires rigides. (Dessin n° 5). Cette mouche est très active et elle est fortement attirée par la lumière. Si la saison n'est pas trop avancée, la mouche pourra encore trouver des phasmes et le cycle recommencera.

Le nombre de parasites sur un même individu est variable, j'ai personnellement pu constater de 1 jusqu'à 7 parasites de diffèrents stades en même temps pour un seul *Leptynia*. Ce qui porte à croire qu'un même individu peut être infecté à différentes reprises.

Apparemment, le *Thrixion* ne parasite plus les phasmes après le mois d'août. On peut alors se demander, ce que devient le parasite entre le mois de septembre et le mois de juin. J.Pantel, pense qu'il est possible que la mouche parasite aussi d'autres insectes, pendant cette période, car, d'après cet auteur, ces

mouches ne passent pas l'hiver à l'état de pupe, il y aurait alors dans le cycle évolutif de l'espèce une ou plusieurs générations sans rapport avec les phasmes.

L'action directe du parasite sur son hôte, mise à part la perforation de la paroi abdominale, ne provoque qu'un affaiblissement général du phasme. Ce parasite étant dépourvu de tout instrument buccal capable de faire une lésion mécanique (sauf bien entendu l'organe temporaire de perforation), il n'y a aucune blessure des organes vitaux. La larve ne se sera nourrie que des réserves nutritives contenu dans le liquide sanguin de son hôte. L'emplacement choisit par les larves , au niveau des ovaires, peut s'expliquer par le fait que c'est l'endroit le plus volumineux du phasme et le lieu d'une intense activité métabolique. Toutefois, si le nombre de parasites est trop important, il y aura une atrophie des ovaires et éventuellement une "castration" des femelles. Du fait de l'affaiblissement il y a une réduction de la ponte, mais celle-ci reprend normalement après la sortie du dernier parasite. Parfois, les phasmes meurent rapidement d'infection après la sortie du parasite, lorsque la plaie laissée par celui-ci cicatrise mal.

D'après J. Pantel, les phasmes mâles ne sont jamais parasités, ce qui est certainement dû à l'étroitesse de leur abdomen (environ 1 mm), par rapport à la taille de larve du *Thrixion* en fin de développement (diamètre d'environ 1.5 à 2 mm), à moins que ce soit uniquement lié au sexe du phasme.

Heureusement, en élevage ce parasite ne pose aucun problème puisqu'il suffit d'éliminer les pupes au fur et à mesure de leur apparition afin d'éviter toute nouvelle recontamination des phasmes. C'est pour cela qu'il est toujours important de mettre toutes les nouvelles captures de phasmes en quarantaine, afin de les débarrasser de leurs parasites. Ceci, est d'ailleurs valable pour tout les élevages.

Référence bibliographique :

J. Pantel: 1897 Sur la larve de *Thrixion halidayanum* Rond. insecte diptère de la tribu des Tachininae, parasite de *Leptynia hispanica* Bol. insecte orthoptère de la famille des phasmidae. Stades larvaires et biologie. Comptes rendus des séances de l'académie des sciences de Paris. n° 124, 1897 pp 472-474.

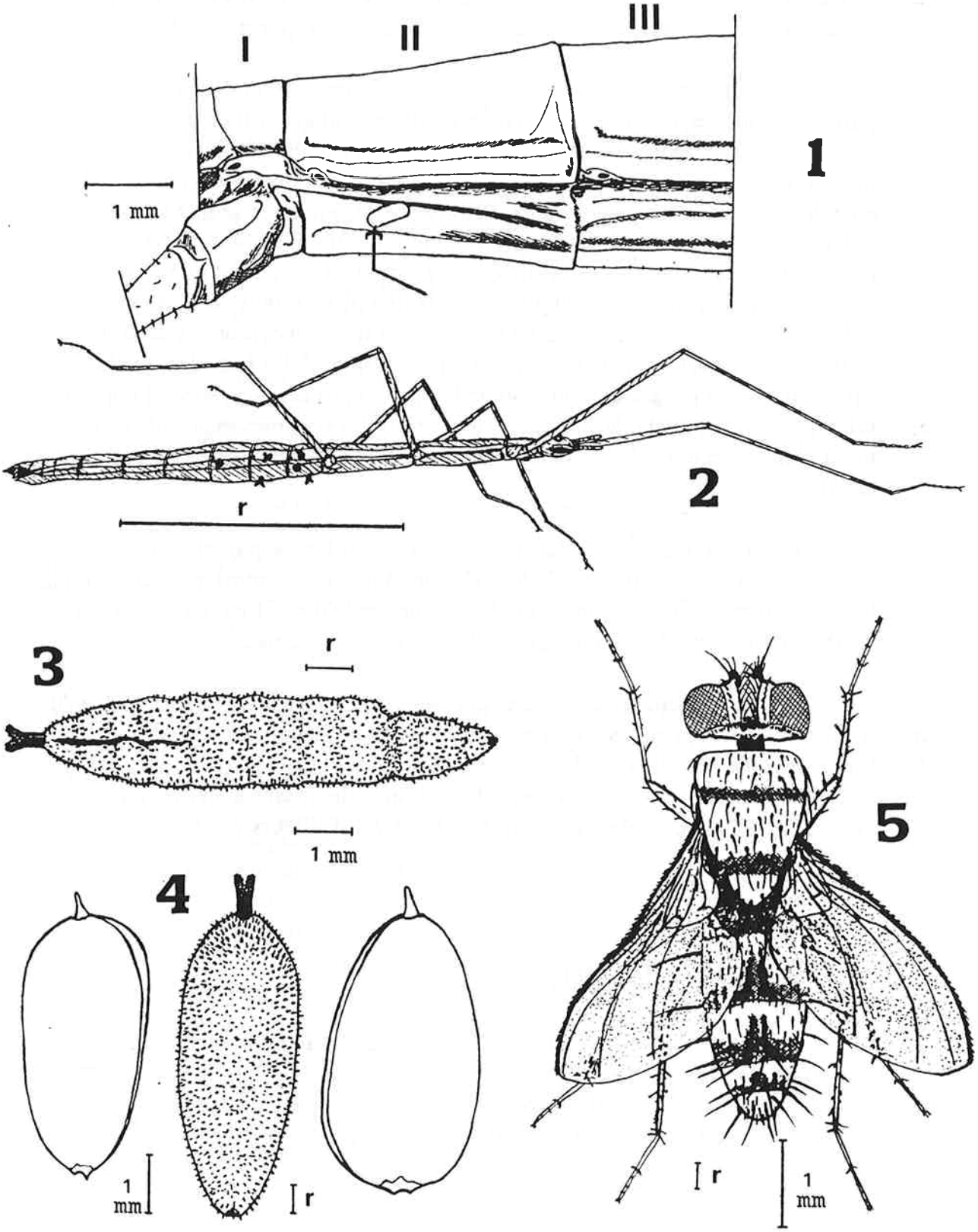

r : taille réelle

fig 1 : Oeuf (indiqué par la flèche) sur le 2 éme segment de la paroi abdominale d'un Leptynia hispanica (x15)

fig 2 : Leptynia hispanica parasité (x2)

fig 3 : Larve de Thrixion halidayanum à la sortie du phasme (x10)

fig 4 : Puparium et gousses de Dorycnium suffruticosum (x10)

fig 5 : Thrixion halidayanum imago (x15)

A PROPOS DES PHYLLIES - LITTERATURE

VICTOR SPRETER

A la demande de notre collègue Pat Matyot, aux Seychelles, j'ai recherché à la bibliothèque du muséum d'histoire naturelle , dans l'ouvrage de Brunner et Redtenhacher, au chapître des phasmes, ce qui était dit du genre phyllium. Il semble qu'au début du siècle on connaissait déjà dix (peut-être 11) espèces . Elles sont décrites en détail, en latin, entremélé de commentaires en langue allemande, ce qui ne rend pas la lecture des plus aisées. A cette époque, la littérature relative aux phasmes , en particulier, aux phyllies était déjà abondante. On cite une dizaine d'ouvrages, dont l'un date de 1798. Cet engouement est du au fait que les auteurs ont été fascinés par l'extraordinaire homotypie de ces insectes avec la feuille de leur plante nourricière favorite. Psydium guyova autrement dit le goyavier, dont ils imitent le nervures du limbe.

Je joins à ces lignes les copies des huit pages de l'ouvrage prè-cité relatives au genre phyllium. Une traduction en français serait bien souhaitable, mais quel travail, si quelqu'un voudrait bien s'y atteler, les amis des phyllies lui seraient hautement reconnaissants

A PROPOS DES PHYLLIES - NOURRITURE

Fin avril s'est tenu à Genève la V° hourse internationale pentornologie. Un succès tant par le nombre des vendeurs que par celui des visiteurs . La matériel vivant est de plus en plus recherché. Toutefois les phyllies, très demandées, manqueraient à l'appel alors que peu de temps auparavant , à la bourse de Munich en R.F.A de nombreux éleveurs en proposaient (des contacts pourraient être pris par ce truchement avec nos collègues allemands).

Un vendeur belge, Mr Rossius de la Sté coopérative MOSASAURUS, rue St Léonard 307 - 4000 Liège Tel : 041.27.81.32 / Téléfax 041.27.81.32 , m'a informé qu'il aurait des phyllies presques adultes d'ici 3 à 4 mois.

Dans une notice d'élevage qu'il distribuait gracieusement on peut lire à propos des traditionnelles feuilles de ronce '' Au printemps il faut faire attention avec les premières feuilles, elles peuvent être vénéneuses" .
Je considère cette information comme de première importance car elle explique pour une bonne part les échecs rencontrés avec les larves de phyllies. On croit bien faire en leurs donnat de jeunes pousses bien tendres . Si les larves les dédaignent , elles crèvent de faim, si elles les mangent elles s'empoisonnent ! tout comme moi, plusieurs éleveurs ont souvent remarqués que les dernières feuilles du rameau de ronces n'étaient jamais consommées, même en période de disette, par la plupart des espèces de phasmes . Un sûr instinct leur dit " attention poison !)

A défaut de feuilles de goyavier, la culture est possible sous nos latitudes en évitant le gel, on peut recourir à la nourriture unverselle proposée par Daniel Collignon (V.G.E.P N 2 p 7) à savoir l'aubépine. On connait une cinquantaine d'espèces, certaines à feuilles caduques, d'autre à feuilles persistantes comme : Crataegus pyracantha.
Présenté à une phyllie '' bioculatum) un rameau " d'Epine blanche" (l'aubépine proprement dite) a eu un succès immédiat, tout comme il a séduit d'autres espèces (pyracantha , calcarata et Baculum extradenttatum) qui se sont littéralement ruées sur les appétissantes feuilles " changement d'herbage réjouit les veaux " dit le proverbe!

A l'actif des phyllies, elles mangent très proprement, sans gâcher de la nourriture. Une feuille commencée est toujours terminée avant de passer à une autre. Eloignée de la feuille en cours de dégustation, la bestiole y reviendra pour la terminer. (d'où possibilité d'administrer des vitamines en badigeonnant la feuille en question).

LA PONTE

La ponte des phyllies est un amusant spectacle, la plupart des O de phasmes enterrent ou laissent tomber leurs oeufs. Les phyllies les projettent à grande distance par de brusques et violentes secousses de l'abdomen, du plus comique effet !.

Les huit pagesdont parle Mr Spreter n'ont pas été publiées dans cette revue du fait de la langue utilisée : principalement le Latin.

Ces huit pages sont à la disposition des membres qui le désirent, elles seront envoyées gratuitement sur simple demande.

Mais, si une personne possède suffisamment de notion en Latin pour tenter une traduction, cela permettrait de publier ces pages dans la revue N°6.

P.E ROUBAUD

A PROPOS D'UNE NOUVELLE MÉTHODE DE PRÉPARATION DES PHASMES

NOËL MAL

Toutes les méthodes précedemment décrites dans cette revue offrent des avantages et des inconvénients divers pour finalement atteindre des résultats qui s'avèrent assez souvent relativement décevants.

Celle décrite dans ces lignes donnera des résultats satisfaisants dans la plupart des cas et assez souvent même des résultats excellents, surtout si on sélectionne des sujets à naturaliser relativement jeunes, qu'il s'agisse de nymphes ou d'adultes,je veux dire par là qu'il ne faut pas attendre que les phasmes soient morts ou presque avant d'envisager de les préparer pour la collection.

Le principe de la méthode réside dans la déssication sous vide.
Les sujets sont préparés sur des étaloirs classiques dès leur mise à mort ou après un séjour au congélateur n'excédant pas 1 ou 2 mois pour les espèces graciles et peu consistantes(séjour en boîtes hermétiques).

La préparation sur étaloirs se fait exactement comme pour les coléoptères, c'est à dire sans vider l'abdomen, les étaloirs sont ensuite placé dans une étuve à vide, c'est à dire une étuve blindée pourvue d'une porte fermant hermétiquement et raccordée à une pompe électrique à menbrane pouvant offrir un vide suffisant mais néanmoins pas trop important. D'une façon générale ce vide sera règlé vers 700mm de mercure de façon à ce que la dépression crée à l'intérieur de l'enceinte soit suffisante pour créer une dessication assez rapide mais pas trop pour éviter un gonflement exagéré du corps des insectes. Gonflement qui peut aussi avoir lieu au niveau des ailes et donner un effet très peu recommandable. Pendant la durée de la dessication l'appareil est maintenu à température ambiante ou légèrement chauffé (maxi 30-35°).

Les insectes soumis à ce traitement seront parfaitement désséchés au bout de quelques heures pour les espèces graciles et après un ou deux jours de vide continu pour les plus grosses.

Outre la rapidité de la dessication la méthode proposée offre l'avantage d'obtenir des spécimens dont la forme du corps reste très naturelle si on n'a pas poussé le vide trop loin.

Au point de vue de la conservation des couleurs les résultats sont souvent très favorables si les exemplaires traités étaient relativement jeunes avant leur préparation. Toutefois cette remarque est fort variable d'une espèce à l'autre, ainsi si j'ai obtenu fréquemment des C.morosus d'une couleur tout à fait naturelle ce n'est pas le cas avec les Heteropteryx!

Il faut aussi noter que cette dessication poussée donne des sujets très fragiles à manipuler avec les plus grandes précautions.

Notons aussi que la depression atmosphérique amène souvent pendant le processus une sortie massive des liquides internes par les orifices naturels, phénomène qui se traduit après dessication par un amas de mousse séchée empâtant l'insecte mais dont il est aisé de se débarrasser par une toilette finale avec une brosse souple.

Bien entendu il est évident que cette méthode par le fait même du coût du matériel nécessité n'est accessible qu'à ceux qui ont l'occasion d'utiliser ce type de matériel de laboratoire. Cette méthode pourrait être poussée plus loin encore en transformant le principe de l'évaporation sous vide en véritable lyophilisation. Dans ce cas on ne travaille plus à température ambiante mais on maintient les insectes au dessous du point de congélation.

Ceci devrait donner de meilleurs résultats pour la coloration, mais les véritables lyophilisateurs de labo ou industriels sont encore moins accessibles qu'une simple étuve à vide.

La solution consisterait peut-être à rendre un congélateur suffisamment étanche et résistant que pour pouvoir y raccorder une pompe à vide . Avis au bricoleurs...

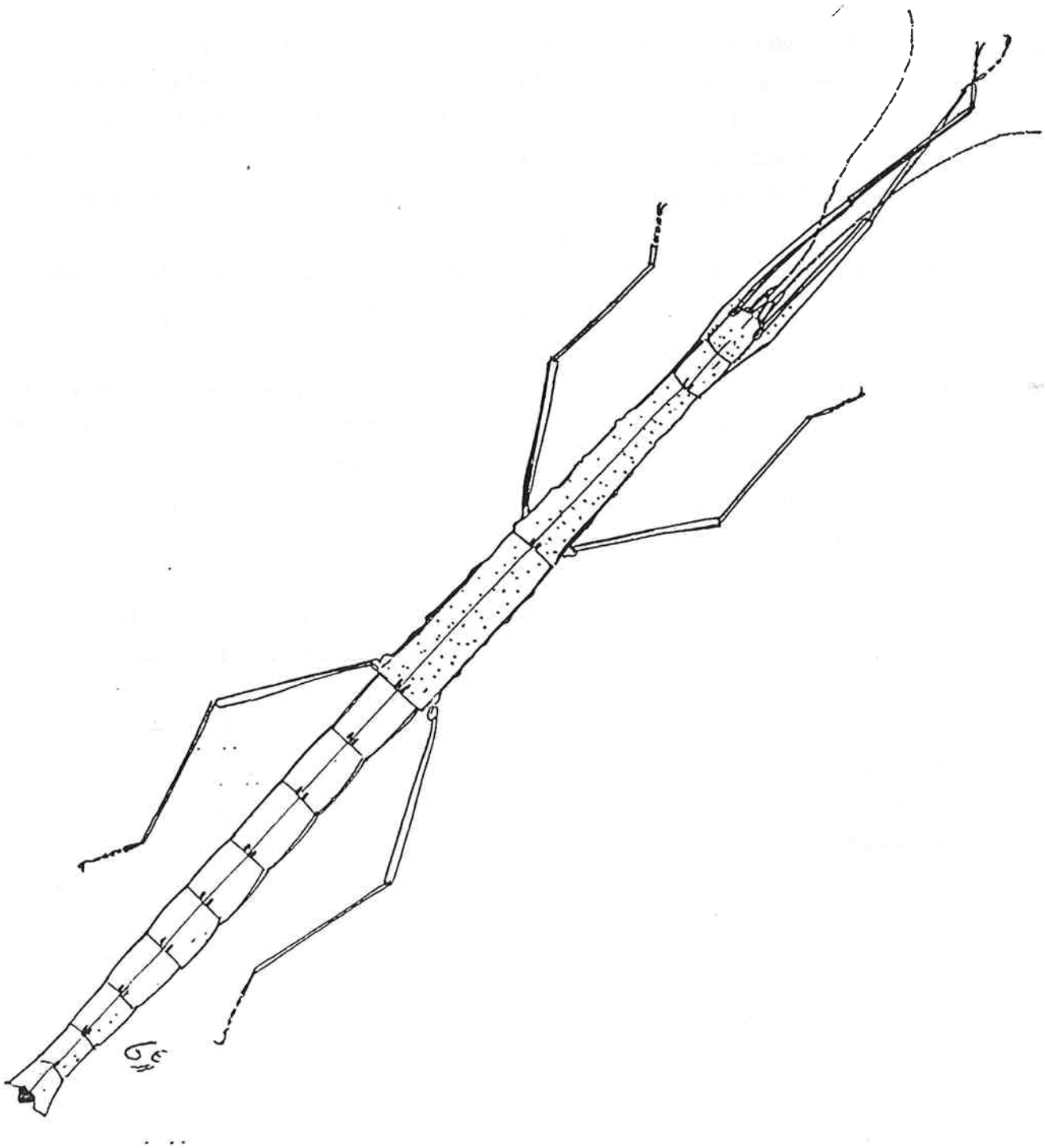

DESSINS D'ANTILLOPHILUS BREVITARSUS : A.ROUX

Voici la représentation de cette espèce qui a été oubliée dans la revue N°4.

Une détermination de cette spèce est actuellement réalisée par P.Brock en vue d'une classification dans la liste du P.S.G.

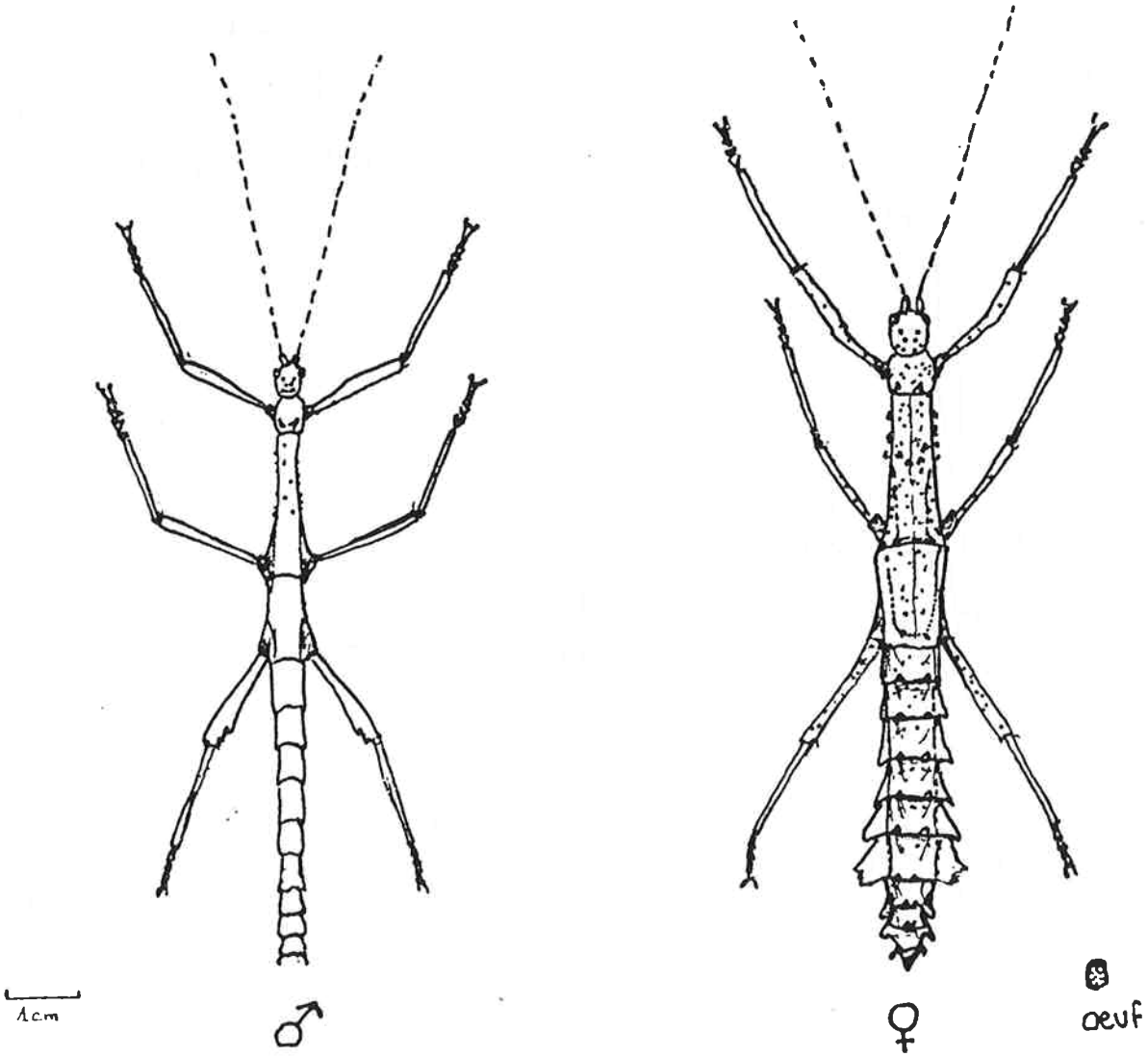

Couple d'ANTILLOPHILUS BREVITARSUS
Origine GUADELOUPE

ANTILOPHILUS BREVITORSUS

ROBEYROTTE PASCAL

J'ai noté 1 ponte d'une femelle pendant toute son existence.

Vous pourrez lire les résultats sur le tableau joint .

La ponte a commencée le 21 Décembre I988 et s'est terminée le 29 Avril I989, soit : 130 jours durant lesquels la femelle a pondue 213 oeufs.

La femelle mesurait 92 mm, et celle-ci a pondue jusqu'à la veille de sa mort.

Comme vous pourrez le constater le nombre d'oeufs pondus au fil des mois va décroissant.

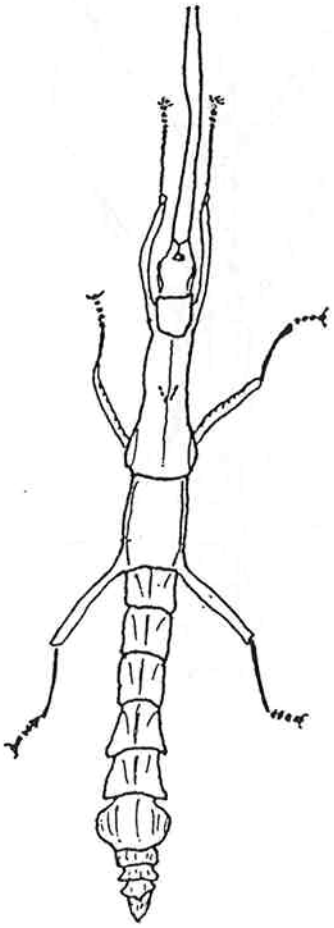

femelle

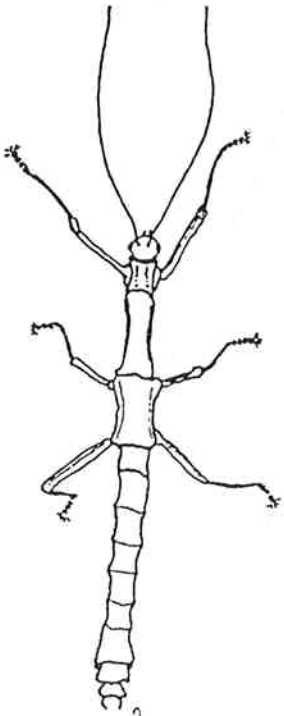

mâle

oeufs

NOMBRES D'OEUFS PONDUS

Jours \ Mois	Décembre	Janvier	Février	Mars	Avril
1		5	1	1	2
2		2	0	2	1
3		2	3	1	1
4		1	1	2	2
5		3	3	2	1
6		1	2	2	1
7		0	2	1	1
8		2	2	0	4
9		1	2	1	1
10		3	1	2	0
11		3	2	2	1
12		3	3	1	2
13		3	1	2	3
14		3	1	0	1
15		3	3	2	1
16		0	2	2	2
17		2	1	2	2
18		1	0	3	0
19		3	3	1	2
20		1	1	0	0
21	2	0	1	1	0
22	0	2	3	0	1
23	3	3	2	1	0
24	3	3	2	2	2
25	1	1	1	4	1
26	0	2	3	1	2
27	0	1	0	1	1
28	3	2	3	1	1
29	2	1	-	2	2
30	3	3	-	2	-
31	0	2	-	3	-
Total des oeufs	17	62	49	47	38

CYCLE DE VIE .

V.SPRETER

Voici quelques observations relatives au cycle de vie de nos petits protégés! On sait que la durée des périodes du cycle de vie d'un insecte, soit le temps d'inculation , le nombre et la durée des premiers états ainsi que la vie de l'adulte sont en général caractéristiques d'une espèce donnée. Ces périodes sont relativement indépendantes des conditions extérieures. Les phasmes semblent au contraire très tributaires du milieu, ainsi pour Carausius morosus on donne pour normal ,une incubation de 200j et 150j pour les premiers états. J'ai observé que ces deux durées étaient ramenées à respectivement 75 - 80J et 90j sans qu'il soit possible de préciser les conditions favorables à cette accélération.

On sait ainsi que chez les espèces sexuées, la durée de vie des mâles est plus courte que celle des femelles et que le nombre de mues n'est pas le même pour les deux sexes.

Je maintien non sans peine une souche parthénogénétique de phyllium bioculatum (?) depuis avril I986.

Voici les valeurs moyennes de la durée des périodes du cycle:

- Incubation	4 - 5 mois	(à 25°c - humidité 90%)
- premiers états	6 mois	
- Adulte	4 mois	

Au cours de sa vie d'adulte ,la femelle pond 2 oeufs par jour.

QUELQUES NOTES SUR LES HETEROPTERYX DILATATA . V.TAMEA

Cette espèce est très robuste et facile à élever, les pertes au niveau de la naissance sont relativement basse, dès la naissance il est facile de reconnaitre le mâle de la femelle car celle-ci a une pointe à la fin de l'abdomen, ceci lui permettra une fois adulte de pondre dans le sol. Leur croissance est assez longue 15 mois pour la femelle et 12 mois pour le mâle .

Toutefois on peut raccourcir le temps en trouvant la température et l'humidité idéale (10 mois) . Leur nourriture se compose principalement de ronces.

la femelle doit faire 7 mues
Le mâle doit faire 6 mues

			Femelle	mâle
Naissance	26 Mars 88	Longueur		
1ère mue	14 mai 88	"	3cm	3cm
2è mue	29 juin 88	"	4cm	3,5cm
3è mue	15 Août 88	"	4,5cm	4cm
4è mue	15 Octobre 88	"	5,5cm	5,5cm
5è mue	24 Décembre 88	"	6,5cm	6cm
6è mue	3 avril 89	"	7,5cm	7cm
	(le mâle est adulte)			
7è mue	15 juin 89	"	10,5cm	9cm
			14 cm	

Le mâle adulte fait 9 cm
La femelle adulte fait 14cm

La femelle prend sa couleur définitive " vert clair' à partir de la 5è mue, il semble que la femelle une fois adulte devra attendre un mois pour pouvoir pondre.

ACHRIOPTERA

A.DESCHANDOL

Depuis son introduction en EUROPE par F.LE CORRE la magnifique espèce d'Achrioptera est souvent nommée comme étant A.Fallax qui est connue depuis très longtemps (Coquerel 1860). Les 2 dessins ci-dessous montrent les différences essentielles entre les mâles : dimension des ailes , des épines couleurs ,etc...

L.LE CORRE pense qu'il s'agit de l'espèce Achrioptera madagascariensis.

- Natural size -

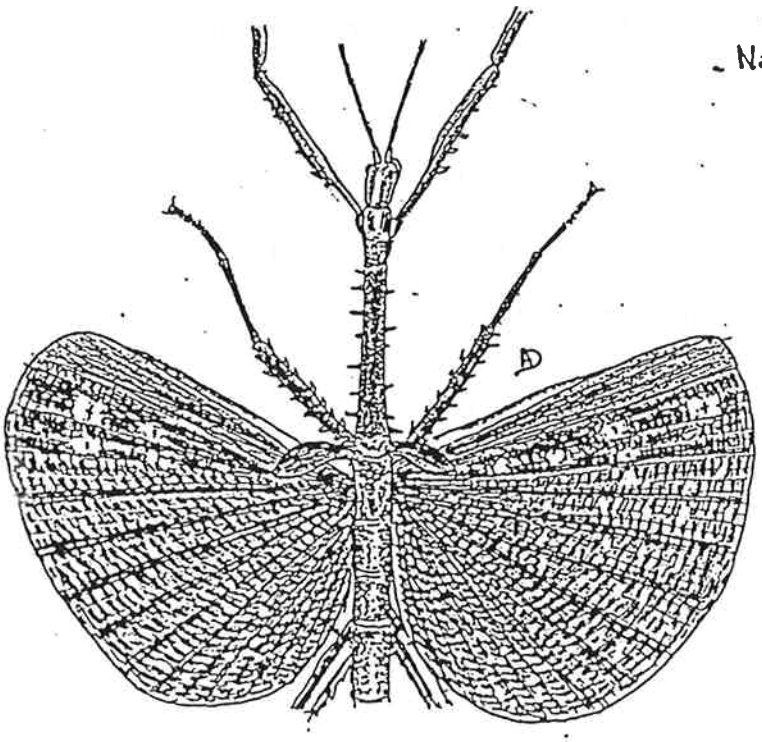

♂ Achrioptera spec. ?
- Madagascar.

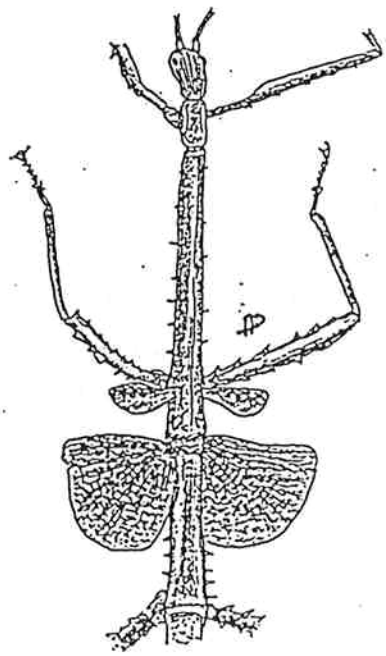

♂ Achrioptera fallax
- Madagascar. (Coquerel. 1860)

DEUX SYSTÈMES EN VUE DE LA MODERNISATION DE SON ÉLEVAGE.

Suite au problème de l'arrosage automatique qui durait trop longtemps V.Taméa a mis au point un système qui permet d'enclencher une pompe à eau où d'autres types d'appareils pendant un temps variable de 0,06 secondes à 160 secondes ,ceci jusqu'à trois fois dans la journée.

Prix total du système FRS 630,00

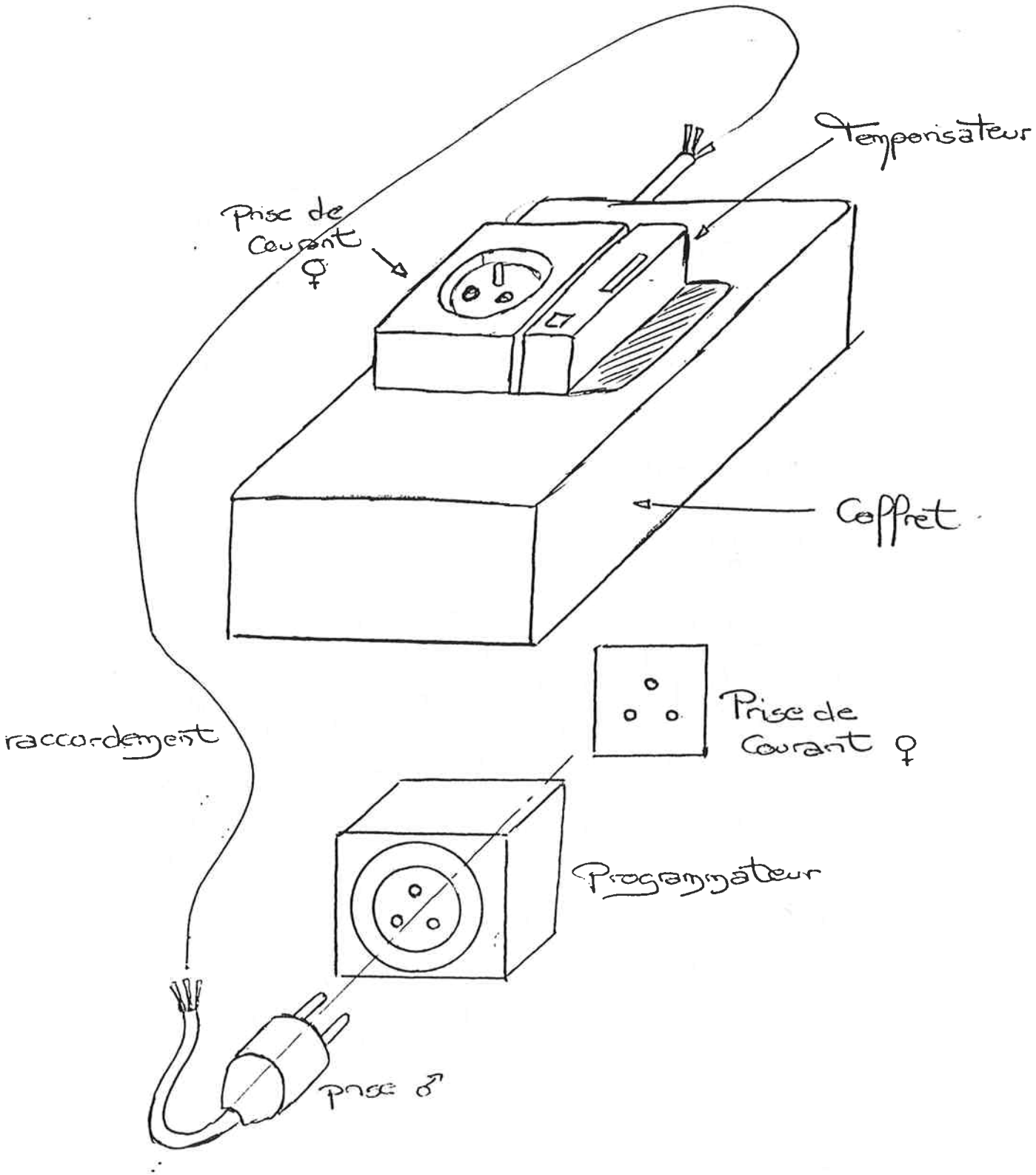

UNE " SECHEUSE " POUR PHASMES : P.E. ROUBAUD

L'idée proposée par Noël Mal dans son article ''A propos de la préparation des phasmes'' a suivi son court.

Je viens d'entamer la réalisation d'un projet qui permettra de placer les spécimens morts à l'intérieur d'une enceinte transparente ou le vide pourra être réalisé. Cette enceinte pourra ,soit être chauffée, soit être refroidie comme le suggérait Mr Mal.

La réalisation de cet appareil va demander plusieurs mois, néanmoins son prix de revient devrait être inférieur à tout appareil proposé dans le commerce.

Cet appareil pourrait éventuellement interesser les muséums pour le séchage des insectes , un complément d'informations sur cet appareil sera placé dans la prochaine revue.

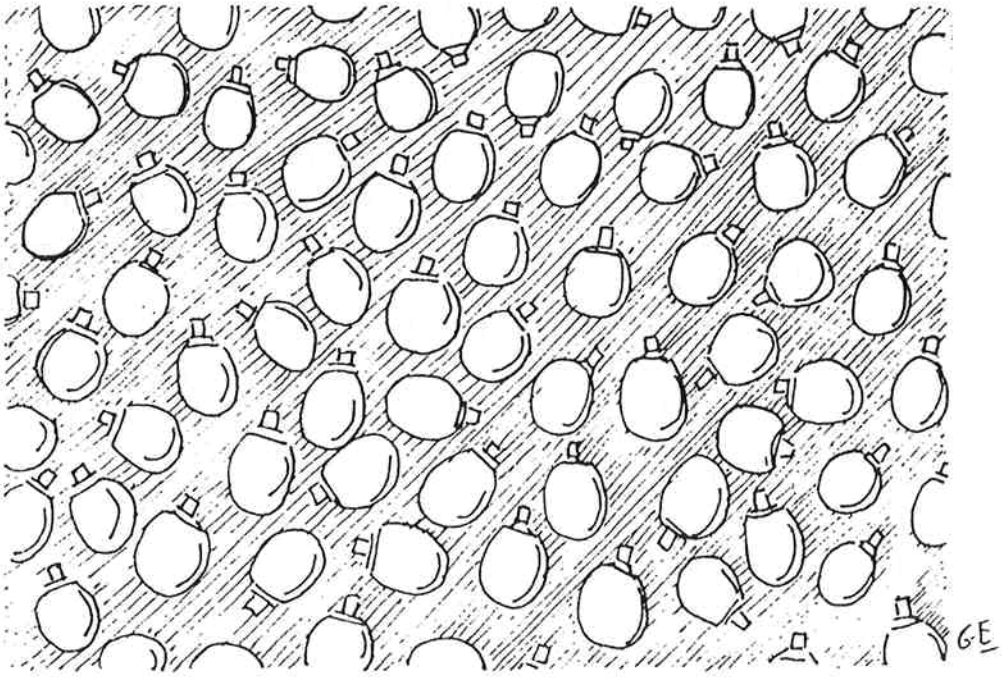

CARAUSIUS MOROSUS OEUFS

Liste des phasmes en élevage

NOM DE L'ELEVEUR	NOM DE L'ESPECE	N°P	OEUFS	LARVES	ADULTE
S.BIOLAY	Extatosoma tiaratum	9		*	*
	Acrophylla wuelfingi	13		*	
	Heteropterix dilatata	18		*	*
	Eurycantha calcarata	23		*	*
	Phenacephorus cornucervi	73		*	
	Achrioptera sp.	?	*		
D.BREVIERE	Extatosoma tiaratum	9	*		*
	Heteropteryx dilatata	18	*		
	Eurycantha calcarata	23	*	*	*
	Cuniculina imbriga	?		*	*
P.BROCK	Phyllium sp.	10	*		*
	Carausius seychellensis	16	*		*
	Heteropteryx dilatata	18		*	*
	Haaniella echinata	26		*	
	Dares validispinus	38	*		*
	Clonopsis gallica	45	*		
	Hermarchus sp.	57			*
	Phyllium sp.	59	*		*
	Dares sp.	69	*	*	*
	Paraphasma rufipes	85		*	
	Lamponius brevitarsus	101		*	
	Carausius alluaudi Seychelle	?		*	*
	Carausius gardineri Seychell	?	*		
	Graeffea seychellensis	?	*		
	Leptynia hispanica France	?	*		
	Thailand species EX.Heinz	?		*	*
	Ramulus sp.Kenya	?	*		*
	Diapheromera veliei USA	?		*	*
F.BRUNET	Sipyloidea sipylus	4	*	*	*
	Baculum extradentatum	5	*		*
	Extatosoma tiaratum	9		*	*
	Baculum thaii	22	*		*
	Eurycantha calcarata	23			*
	Dyme rarospinosa	86			*
	Ramulus sp.	?			*
D.COLLIGNON	Carausius morosus	1	*	*	*
	Bacillus rossius	3	*	*	
	Sipyloidea sipylus	4	*		*
	Baculum extradentatum	5	*	*	
	Extatosoma tiaratum	9	*	*	*
	Acrophylla wuelfingi	13	*	*	*
	Heteropterix dilatata	18	*	*	
	Baculum thaii	22	*	*	*
	Eurycantha calcarata	23	*	*	*
	Creoxylus spinosus	31	*	*	
	Libethra regularis	32	*	*	*
	Paramyronides perakensis	37		*	
	Phenacephorus cornucervi	73	*	*	*
	Raphiderus scabrosus	82	*	*	*
	Oreophoetes peruanas	84	*	*	*

NOM DE L'ELEVEUR	NOM DE L'ESPECE	N°P	OEUFS	LARVES	ADULTE
	Ctenomorphodes sp.	74	*	*	*
	Tirachoidea sp.	78	*		
	Acanthoxyla geisovii	80	*	*	*
	Acanthoxyla inermis	81	*	*	
	Rhaphiderus scabrosus	82	*	*	*
	Oreophoetes peruanas	84	*	*	
	Paraphasma rufipes	85	*	*	
	Dyme rarospinosa	86	*	*	*
	unclassified	89	*	*	*
	unclassified	90	*	*	*
	unclassified	92	*	*	*
	Carausius sp.	93	*		
	Baculum insignis	94	*	*	*
	Menexenus sp.	96	*	*	
	Diapheromera arizona	97	*		
	Parabacillus hesperus	98	*		
	Burundi sp.1	?	*	*	*
	Burundi sp.2	?	*	*	
	Achrioptera madagascariensis	?	*		
	Agathemera crassa	?	*		
	uncl.French Guyana	?			*
	Dares nolimetangere	?	*		
	Phasme à petites ailes rouge	?	*	*	
	Phasme qui ressemble au 90	?	*	*	
	Sipyloidea sp.	?	*		
E.DEKER	Carausius morosus	1	*		
	Sipyloidea sipylus	4		*	*
	Extatosoma tiaratum	9		*	*
W.DELIOT	Carausius morosus	1	*	*	*
	Sipyloidea sipylus	4			*
	Baculum extradentatum	5	*		
	Extatosoma tiaratum	9	*	*	
	Acrophylla wuelfingi	13	*	*	
	Heteropterix dilatata	18		*	
	Eurycantha calcarata	23	*		
	Creoxylus spinosus	31	*		*
	Calynda (bicuspa)	?		*	
A.DESCHANDOL	Carausius morosus	1	*	*	*
	Orxines macklotti	2	*		*
	Bacillus rossius	3	*	*	
	Sipyloidea sipylus	4	*	*	*
	Baculum extradentatum	5	*	*	*
	Acanthoxyla prasina	6	*		*
	Extatosoma tiaratum	9	*	*	
	Phyllium bioculatum	10	*		*
	Anisomorpha buprestoides	12		*	
	Acrophylla wuelfingi	13	*	*	*
	Ctenomorphodes briareus	15		*	
	unclassified "Warty"	17	*		
	Heteropteryx dilatata	18	*	*	
	Lonchodes brevipes	19	*		

NOM DE L'ELEVEUR	NOM DE L'ESPECE	N°P	OEUFS	LARVES	ADULTE
	Dyme rarospinosa	86	*	*	
	Acacus sp.	90	*	*	
M.COLLIN	Carausius morosus	1	*	*	*
	Bacillus rossius	3	*	*	
	Sipyloidea sipylus	4	*	*	*
	Cuniculina imbriga	=5	*	*	*
	Extatosoma tiaratum	9	*	*	*
	Acrophylla wuelfingi	13	*	*	*
	Eurycantha calcarata	23	*	*	*
	Rhaphiderus scabrosus	82	*	*	*
	Necroscia sp.(Bornéo)	88	*	*	*
K.D'HULSTER	Carausius morosus	1	*	*	*
	Orxines macklottii	2	*	*	
	Bacillus rossius	3	*	*	
	Sipyloidea sipylus	4	*	*	*
	Baculum extradentatum	5	*	*	*
	Acanthoxyla prasina	6	*	*	*
	Extatosoma tiaratum	9	*	*	
	Phyllium bioculatum	10	*		
	Anisomorpha buprestoides	12	*	*	*
	Acrophylla wuelfingi	13	*	*	*
	Ctenomorphodes briareus	15	*	*	
	Carausius sechellensis	16	*	*	
	unclassified "warty"	17	*	*	*
	Heteropteryx dilatata	18	*	*	*
	Lonchodes brevipes	19	*	*	*
	Anchiala maculata	20	*		*
	Baculum thaii	22	*	*	*
	Eurycantha calcarata	23	*	*	*
	Pharnacia acanthopus	25	*	*	
	Haaniella echinata	26	*		
	Eurycnema herculeana	28	*		
	Lonchodes hosei	29	*	*	
	Creoxilus spinosus	31	*	*	*
	Libethra regularis	32	*	*	*
	Diapheromera femorata	35	*	*	*
	Lonchodes haematomus	36	*	*	*
	Paramyronides perakensis	37	*	*	
	Dares validispinus	38	*	*	
	unclassified "Grass sp."	41	*	*	*
	Eurycantha sp.	44	*	*	*
	Clonopsis gallica	45	*	*	
	Aplopus sp.	48	*	*	*
	Libethra sp.	51	*	*	*
	Calynda brocki	52	*	*	*
	Hermarchus sp.	57	*		
	Tirachoidea sp.	58	*	*	
	Aplopus sp.	61	*	*	
	Carausius sp.	66	*	*	*
	Dares sp.	69	*	*	*
	Phyllium giganteum	72	*		
	Phenacephorus cornucervi	73	*	*	*

NOM DE L'ELEVEUR	NOM DE L'ESPECE	N°P	OEUFS	LARVES	ADULTE
	Baculum thaii	22		*	
	Eurycantha calcarata	23	*		
	Pharnacia acanthopus	25	*		
	Haaniella echinata	26	*		
	Carausius sanguineoligatus	27	*		
	Tirachoidea cantori	30		*	
	Creoxylus spinosus	31		*	*
	Libethra regularis	32	*	*	*
	Diapheromera femorata	35	*	*	*
	Paramyronides perakensis	37	*	*	*
	Eurycantha sp.	44	*		
	Clonopsis gallica	45	*	*	
	Calynda brocki	52	*		
	Tirachoidea sp.	58		*	
	Phyllium pulchrifolium	60	*	*	
	Aplopus sp.	61		*	
	Phyllium giganteum	72	*	*	
	Phenacephorus cornucervi	73	*	*	*
	Raphiderus scabrosus	82	*	*	*
	Oreophoetes peruanas	84	*	*	*
	Paraphasma rufipes	85	*	*	
	Dyme rarospinosa	86		*	*
	unclassified	89		*	*
	unclassified	90		*	*
	Baculum insignis	94			*
	Menexus sp.	96	*		
	unclassified (Burundi)	?	*	*	*
	Achrioptera madagascariensis	?	*		*
	Antillophyllus brevitarsus	?	*		
	Phyllium scythe	?	*	*	
J.L.DEVAUX	Carausius morosus	1	*	*	*
	Sipyloidea sipylus	4		*	
	Baculum extradentatum	5	*		*
	Extatosoma tiaratum	9	*	*	*
	Heteropteryx dilatata	18		*	
	Eurycantha calcarata	23		*	*
	Libethra regularis	32			*
G.DUPRE	Carausius morosus	1		*	*
	Heteropteryx dilatata	18	*		
	Eurycantha calcarata	23	*	*	*
	Achrioptera sp.	?	*	*	*
D.EGGER	Carausius morosus	1		*	
	Bacillus rossii	3		*	
	Sipyloidea sipylus	4	*	*	*
	Baculum extradentatum	5		*	
	Heteropteryx dilatata	18	*		*
	Baculum thaii	22	*		*
	Eurycantha calcarata	23		*	
D.FAUX	Extatosoma tiaratum	9	*		*
	Heteropteryx dilatata	18		*	

NOM DE L'ELEVEUR	NOM DE L'ESPECE	N'P	OEUFS	LARVES	ADULTES
	Eurycantha calcarata	23	*	*	
	Clonopsis gallica	45	*		
	Rhaphiderus scabrosus	82		*	*
	Oreophoetes peruanas	84	*		*
D.FLOYD	Carausius morosus	1	*	*	*
	Orxines macklottii	2	*	*	*
	Bacillus rossius	3	*	*	*
	Sipyloidea sipylus	4	*	*	*
	Baculum extradentatum	5	*	*	*
	Acanthoxyla prasina	6	*	*	*
	Heteropteryx dilatata	18		*	
	Baculum thaii	22	*	*	*
	Eurycantha calcarata	23	*	*	*
	Creoxylus spinosus	31	*	*	*
	Libethra regularis	32	*	*	*
	Calynda sp.	52	*	*	*
	Phenacephorus cornucervi	73	*	*	*
	Raphiderus scabrosus	82	*	*	
	Dyme rarospinosa	86	*	*	
	unclaesified	89	*	*	
A.FOULIARD	Carausius morosus	1	*	*	*
	Sipyloidea sipylus	4	*	*	*
	Baculum extradentatum	5		*	
	Extatosoma tiaratum	9	*		*
	Eurycantha calcarata	23			*
F.GAGNERAUD	Carausius morosus	1	*	*	*
	Bacillus rossius	3	*	*	
	Sipyloidea sipylus	4	*	*	*
	Baculum extradentatum	5	*	*	
	Extatosoma tiaratum	9	*	*	
	Acrophylla wuelfingi	13	*		
	Heteropteryx dilatata	18		*	
	Baculum thaii	22		*	
	Eurycantha calcarata	23	*	*	*
	Pharnacia acanthopus	25	*		
	Tirachoidea cantori	30		*	
	Aplopus sp.	61		*	
	Phenacephorus cornucervi	71	*	*	
	Rhaphiderus scabrosus	87	*	*	
	Dyme rarospinosa	86	*		
	Achrioptera madagascariensis	?	*		
E.GAY	Carausius morosus	1	*	*	*
	Extatosoma tiaratum	9	*	*	*
	Baculum thaii	22	*	*	*
	Eurycantha calcarata	23	*		*
	Libethra regularis	32	*		
	Phenacephorus cornucervi	73	*		
	Oreophoetes peruanas	84	*		
O.GENTILIN	Sypiloidea sipylus	4		*	

NOM DE L'ELEVEUR	NOM DE L'ESPECE	N'P	OEUFS	LARVES	ADULTES
	Baculum extradentatum	5		*	
	Acrophylla wuelfingi	13	*		
	Calynda brocki	52	*		
	Dyme rarospinosa	86	*		
E.etJ. VAN GORKO	Orxines macklottii	2	*	*	*
	Bacillus rossius	3	*		
	Extatosoma tiaratum	9	*	*	*
	Phyllium bioculatum	10		*	
	Anisomorpha buprestoides	12		*	*
	Ctenomorphodes briareus	15	*	*	*
	Carausius sechellensis	16	*	*	*
	unclassified "Warty"	17	*	*	*
	Heteropteryx dilatata	18	*	*	*
	Lonchodes brevipes	19	*	*	*
	Anchiale maculata	20		*	
	Baculum thaii	22	*	*	*
	Eurycantha calcarata	23	*		*
	Pharnacia acanthopus	25		*	*
	Haaniella echinata	26		*	*
	Lonchodes hosei	29	*	*	*
	Tirachoidea cantori	30		*	
	Creoxylus spinosus	31	*	*	*
	Libethra regularis	32	*	*	*
	Diapheromera femorata	35	*		
	Lonchodes haematomus	36	*	*	*
	Peramironides perakensis	37	*		*
	Dares validispinus	38	*	*	*
	Eurycantha sp.	44	*		*
	Clonopsis gallica	45	*		
	Aplopus sp.	48		*	
	Libethra sp.	51	*	*	*
	Calynda brocki	52	*		*
	Hermarchus sp.	57			*
	Phyllium pulchrifollium?	60		*	
	Aplopus sp.	61	*		*
	Carausius sp.	66	*		*
	Dares sp.	69	*	*	*
	Phenacephorus cornucervi	73	*		*
	Ctenomorphodes sp.	74	*		*
	Rhaphiderus scabrosus	82	*	*	*
	Oreophoetes peruanas	84		*	
	Paraphasma rufipes	85		*	
	Dyme rarospinosa	86	*		*
	unclassified 'Phili'	89	*		*
	unclassified 'Phili'	90	*		*
	unclassified 'Salanesi'	92	*		*
	Baculum insignis	94	*		
	Menexenus sp.	96	*		
	Burundi sp. 1	?	*		
	Burundi sp.2	?	*		
	Thailand sp.Oscar-Heinz uncl	?	*		*
	Th.O-H. Baculum	?	*		*
	Th.O-H. Necrosciinae	?	*	*	*

NOM DE L'ELEVEUR	NOM DE L'ESPECE	N'P	OEUFS	LARVES	ADUL'
	Th.O-H.Necrosciinae	?	*	*	*
	Th.O-H Necrosciinae	?	*	*	*
	Philippinus sp.Eric	?	*		*
	Java sp.Eric Carausius	?	*		*
	Orobia sp.	?		*	
	Ramulus sp.	?	*	*	*
	Lamponius brevitarsus	?	*		*
	Paramyronides sp.Malaysia	?			*
	Lonchodes sp.Malaysia	?			*
	Creoxylus sp.Malaysia	?			*
M.GRUSSIN	Carausius morosus	1	*	*	*
	Extatosoma tiaratum	9	*	*	
	Acrophylla wuelfingi	13		*	*
	Heteropteryx dilatata	18		*	
	Baculum thaii	22	*	*	*
	Eurycantha calcarata	23	*	*	*
	Libethra regularis	32		*	*
	Oreophoetes peruanas	84	*	*	*
C.HANOT	Carausius morosus	1	*	*	*
	Sipyloidea sipylus	4	*	*	*
	Baculum extradentatum	5	*		*
	Extatosoma tiaratum	9	*	*	
	Eurycantha calcarata	23	*		*
	Libethra regularis	32	*	*	*
	Diapheromera femorata	35	*	*	*
	Paramyronides perakensis	37	*	*	
	Aplopus sp.	48/	*		
	Phenacephorus cornucervi	73	*		
	Dyme rarospinosa	86	*	*	
	unclassified	90	*		*
P.HEUSI	Carausius morosus	1	*	*	
	Orxines macklottii	2	*	*	*
	Baculum extradentatum	5		*	
	Extatosoma tiaratum	9		*	
	Acrophylla wuelfingi	13		*	
	unclassified "Warty"	17	*	*	
	Heteropteryx dilatata	18	*	*	*
	Baculum thaii	22		*	
	Eurycantha calcarata	23			*
	Pharnacia acanthopus	25		*	
	Carausius sanguiligatus	27	*	*	*
	Lonchodes hosei	29	*	*	*
	Creoxylus spinosus	31	*		*
	Libethra regularis	32	*	*	
	Paramyronides perakensis	37	*	*	
	Eurycantha sp.	44			*
	Calynda brocki	52	*	*	
	Dares sp.	69	*	*	*
	Phenacephorus cornucervi	73	*	*	*
	Rhaphiderus scabrosus	82	*	*	
	Orophoetes peruanas	84	*	*	*

NOM DE L'ELEVEUR	NOM DE L'ESPECE	N'P	OEUFS	LARVES	ADULTES
	Paraphasma rufipes	85	*	*	
	Dyme rarospinosa	86	*	*	
	unclassified	89	*	*	
	unclassified	90	*	*	
	Baculum insignis	94	*		*
	Menexenus sp.	96	*		
	Orobia sp.	7	*		*
	Achrioptera madagascariensis	?	*		
	Antillophilus brevitarsus	?	*	*	*
	Anisomorpha? sp.	?	*	*	
	unclassified Burundi	?	*	*	*
	Graeffea sp.	?	*		
O.HOUE	Acrophylla wuelfingi	13	*		
	Heteropteryx dilatata	18	*	*	
	Rhaphiderus scabrosus	82	*		
	Achrioptera sp.	7	*		
S.HUGEL	Carausius morosus	1	*	*	*
	Extatosoma tiaratum	9			*
	Eurycantha calcarata	23	*		*
P.HUREAUX	Carausius morosus	1	*		*
	Sipyloidea sipylus	4	*	*	*
	Baculum extradentatum	5		*	
	Acrophylla wuelfingi	13	*		
	Eurycantha calcarata	23		*	*
S.JARLEGAND	Carausius morosus	1	*	*	*
	Sipyloidea sipylus	4	*	*	*
	Baculum extradentatum	5	*	*	*
	Extatosoma tiaratum	9			*
	Acrophylla wuelfingi	13	*		*
	Heteropteryx dilatata	18	*		*
	Eurycantha calcarata	23	*	*	*
	Rhaphiderus scabrosus	82	*		
H.JURION	Carausius morosus	1	*	*	*
	Sipyloidea sipylus	4	*	*	*
	Extatosoma tiaratum	9	*	*	
	Acrophylla wuelfingi	13	*	*	
	Heteropteryx dilatata	18	*	*	
	Eurycantha calcarata	23	*	*	
	Carausius sanguineoligatus	27		*	
	Creoxilus spinosus	31	*	*	
	Clonopsis gallica	45	*		
	Rhaphiderus scabrosus	82	*	*	*
	Oreophoetes peruanas	84		*	
	Phenacephorus appendiculatus	?	*	*	
B.KNEUBUHLER	Orxines macklottii	2	*	*	*
	Baculum extradentatum	5	*		*
	unclassified "Warty"	17	*	*	*
	Baculum thaii	22	*		*

NOM DE L'ELEVEUR	NOM DE L'ESPECE	N°P	OEUFS	LARVES	ADULTE
	Creoxilus spinosus	31		*	
	Libethra regularis	32	*	*	*
	Diapheromera phemorata	35	*		*
	Paramironides perakensis	37		*	
	Dares validispinus	38		*	
	Eurycantha sp.	44		*	
	Libethra sp.	51	*		*
	Carausius sp.	66	*	*	*
	Dares sp.	69	*	*	*
	Phenacephorus cornucervi	73	*	*	*
	Paraphasma rufipes	85	*	*	*
	unclassified	92	*	*	*
	Baculum insignis	94	*		*
	Menexus sp.	96	*		*
	Burundi	?	*	*	*
S.KREITER	Carausius morosus	1	*	*	*
	Sipyloidea sipylus	4	*	*	*
	Extatosoma tiaratum	9	*	*	*
P.LELONG	Carausius morosus	1	*	*	*
	Orxines macklottii	2	*	*	
	Bacillus rossius	3	*	*	
	Sipyloidea sipylus	4	*	*	*
	Baculum extradentatum	5	*	*	*
	Acrophylla wuelfingi	13	*	*	
	Baculum thaii	22	*	*	*
	Eurycantha calcarata	23			*
	Creoxylus spinosus	31	*	*	*
	Libethra regularis	32	*	*	*
	Clonopsis gallica	45	*	*	
	Phenacephorus cornucervi	73	*		*
	Rhaphiderus scabrosus	82	*		
	Oreophoetes peruanas	84		*	
	unclassified	89	*	*	
	unclassified	90		*	*
F.LESSAGE	Carausius morosus	1	*	*	*
	Orxines macklottii	2	*	*	
	Sipyloidea sipylus	4	*	*	*
	Baculum extradentatum	5	*	*	*
	Extatosoma tiaratum	9	*	*	*
	Acrophylla wuelfingi	13			*
	Heteropteryx dilatata	18	*	*	*
	Baculum thaii	22		*	
	Eurycantha calcarata	23	*	*	*
	Creoxylus spinosus	31	*		
	Libethra regularis	32		*	*
	Clonopsis gallica	45	*		*
	Phenacephorus cornucervi	73	*	*	
	Dyme rarospinosa	86	*		
S.LETIRANT	Carausius morosus	1	*		
	Sipyloidea sipylus	4	*		

NOM DE L'ELEVEUR	NOM DE L'ESPECE	N°P	OEUFS	LARVES	ADULTE:
	Phyllium bioculatum	10	*		
	Acrophylla wuelfingi	13	*		
	Diapheromera femorata	35	*		
	Phyllium giganteum	72	*		
	Rhaphiderus scabrosus	82	*	*	
	Paraphasma rufipes	85	*		
	Diapheromera arizonensis	97	*		
	Achrioptera madagascariensis	?			
Y.M.LORION	Carausius morosus	1		*	
	Sipyloidea sipylus	4	*		
	Extatosoma tiaratum	9		*	
	Acrophylla wuelfingi	13	*		
	Eurycantha calcarata	23	*	*	
I.LORRAIN	Carausius morosus	1	*	*	*
	Orxines macklottii	2	*	*	
	Baculum extradentatum	5	*	*	*
	Acanthoxyla prasina	6	*		
	Extatosoma tiaratum	9	*	*	*
	Phyllium bioculatum	10	*	*	
	Heteropteryx dilatata	18	*	*	
	Lonchodes brevipes	19	*		*
	Baculum thaii	22		*	
	Creoxylus spinosus	31	*	*	*
	Libethra regularis	32	*	*	*
	Eurycantha sp.	44	*		
	Aplopus sp.	48	*	*	
	Calynda brocki	52	*	*	
	Aplopus sp.	61	*	*	
	Carausius sp.	66	*		
	Phenacephorus cornucervi	73	*		
	Dares sp.	69		*	
	Rhaphiderus scabrosus	82	*		*
	Dyme rarospinosa	86	*	*	*
	unclassified	90	*		*
	Baculum insignis	94	*		
	Sulawesi sp.	?		*	
	micro wings			*	*
	unclassified	?		*	*
	Achrioptera	?	*		
F.LULAULT	Sipyloidea sipylus	4	*		*
	Extatosoma tiaratum	9	*	*	*
	Heteropteryx dilatata	18	*		*
	Eurycantha calcarata	23	*		*
	Phyllium giganteum	72	*		
P.MATYOT	Carausius schellensis	16	*	*	*
	Carausius alluaudi	7	*	*	*
	Carausius gardineri	7	*	*	*
	Graeffea seychellensis	7		*	*
D.MORIN	Carausius morosus	1	*	*	*

NOM DE L'ELEVEUR	NOM DE L'ESPECE	N°P	OEUFS	LARVES	ADULTES
	Orxines macklottii	2		*	
	Bacillus rossi	3		*	
	Sipyloidea sipylus	4	*	*	
	Baculum extradentatum	5	*	*	*
	Extatosoma tiaratum	9	*	*	*
	Anisomorpha buprestoides	12			*
	Acrophylla wuelfingi	13	*	*	*
	Heteropteryx dilatata	18		*	
	Carausius sanguineoligatus	27	*		
	Creoxylus spinosus	31	*	*	*
	Clonopsis gallica	45			*
	Phenacephorus cornucervi	73	*		*
	Rhaphiderus scabrosus	82	*		
	Oreophoetes peruanas	84	*		
	Eurycantha horrida				*
D.MOTTAZ	Carausius morosus	1	*		*
	Orxines macklottii	2	*	*	
	Sipyloidea sipylus	4	*		*
	Acanthoxyla prasina	6	*		*
	Acrophylla wuelfingi	13	*	*	
	Ctenomorphodes briareus	15	*		
	unclassified "Warty"	17	*	*	*
	Heteropteryx dilatata	18	*	*	*
	Baculum thaii	22	*	*	*
	Eurycantha calcarata	23	*	*	*
	Pharnacia acanthopus	25	*	*	
	(Phasgania) sangineoligatus	27	*	*	*
	Creoxylus spinosus	31	*		*
	Calynda brocki	52	*	*	
	Dares sp.	69	*	*	*
	Phenacephorus cornucervi	73		*	
	Rhaphiderus scabrosus	82		*	
	Oreophoetes peruanas	84	*	*	*
	Paraphasma rufipes	85	*		*
	Dyme rarospinosa	86	*	*	*
	Libethra sp.	87	*	*	
	Baculum insignis	94		*	
	Menexenus sp.	96	*	*	
	Burundi sp.Ramulus 1	?	*	*	*
	Achrioptera madagascariensis	?	*		
	Antolophyllus brevitarsus	?	*	*	*
	Anisomorpha sp.	?	*		*
D.PARENT	Orxines macklottii	2	*		
	Sipyloidea sipylus	4	*		*
	Extatosoma tiarataum	9	*		*
	Phyllium bioculatum	10			*
	Acrophylla wuelfingi	13	*		*
	Heteropteryx dilatata	18		*	*
	Eurycantha calcarata	23	*	*	*
	Rhaphiderus scabrosus	82	*	*	
	Oreophoetes peruanas	84	*		*

NOM DE L'ELEVEUR	NOM DE L'ESPECE	N°P	OEUFS	LARVES	ADULTES
J.PERROS	Carausius morosus	1	*	*	*
Y.PONCHEL	Carausius morosus	1	*	*	*
	Bacillus rossius	3	*		
	Sipyloidea sipylus	4	*	*	*
	Baculum extradentatum	5	*	*	*
	Extatosoma tiaratum	9	*	*	*
	Acrophylla wuelfingi	13	*		*
	Heteropteryx dilatata	18		*	
	Baculum thaii	22	*	*	*
	Eurycantha calcarata	23	*		*
	Creoxylus spinosus	31		*	
	Libethra regularis	32	*		*
	Paramyronides perakensis	37		*	
	Eurycantha sp.	44	*		
	Clonopsis gallica	45	*		
	Tirachoidea sp.	58	*		
	Phenacephorus cornucervi	73	*	*	*
	Rhaphiderus scabrosus	82	*	*	*
	Oreophoetes peruanas	84		*	
	Dyme rarospinosa	86		*	
	unclassified	89	*		
	Acacus sp.	90	*	*	*
	Achrioptera madagascariensis	?	*		
	Antilophyllus brevitarsus	?	*		
C.POUPARD	Carausius morosus	1	*	*	*
	Sipyloidea sipylus	4	*	*	*
	Baculum extradentatum	5	*	*	*
	Baculum thaii	22	*	*	*
	Eurycantha calcarata	23		*	
	Calynda sp.	52	*	*	*
G.PUAUD	Carausius morosus	1	*	*	
	Sipyloidea sipylus	4	*		
	Baculum extradentatum	5	*	*	
	Extatosoma tiaratum	9	*	*	
	Phyllium bioculatum	10	*		
	Acrophylla wuelfingi	13	*		
	Heteropteryx dilatata	18	*	*	*
	Pharnacia acanthopus	25		*	
	Creoxykus spinosus	31	*	*	*
	Libethra regularis	32	*	*	
	Phyllium giganteum	72		*	
	Phenacephorus cornucervi	73		*	
	Oreophoetes peruanas	84	*		*
	unclassified	89	*		
P.ROBEYROTTE	Carausius morosus	1	*	*	*
	Orxines macklottii	2		*	*
	Bacillus rossius	3	*		*
	Sipyloidea sipylus	4	*		*
	Baculum extradentatum	5	*		*
	Extatosoma tiaratum	9	*	*	*

NOM DE L'ELEVEUR	NOM DE L'ESPECE	N°P	OEUFS	LARVES	ADULTES
	Anisomorpha buprestoides	12			*
	Acrophylla wuelfingi	13		*	
	unclassified "Warty"	17	*		*
	Heteropteryx dilatata	18	*	*	
	Lonchodes brevipes	19		*	
	Baculum thaii	22		*	
	Eurycantha calcarata	23	*	*	*
	Creoxylus spinosus	31	*		*
	Libethra regularis	32	*		*
	Diapheromera femorata	35	*		
	Eurycantha sp.	44	*	*	
	Clonopsis gallica	45	*	*	
	Aplopus sp.	48			*
	Libethra sp.	51	*		
	Calynda brocki	52		*	
	Hermarchus sp.	57	*		
	Tirachoidea sp.	58		*	
	Carausius sp.	66	*		*
	Dares sp.	69			*
	Phenacephorus cornucervi	73	*		*
	Ctenomorphodes sp.	74	*		
	Rhaphiderus scabrosus	82	*		*
	Dyme rarospinosa	86		*	
	unclassified	89	*	*	*
	Baculum insignis	94	*		
	Antilophilus brevitarsus	?	*		*
	Ramulus sp.(Kenya)	?	*		
	Ramulus sp.(Burundi)	?	*		
L.ROGEZ	Carausius morosus	1	*	*	*
	Sipyloidea sipylus	4	*	*	*
	Baculum extradentatum	5	*	*	*
	Extatosoma tiaratum	9	*	*	*
	Acrophylla wuelfingi	13	*	*	
	Heteropteryx dilatata	18	*	*	*
	Eurycantha calcarata	23	*	*	*
	Dyme rarospinosa	86	*	*	*
	Clitimnus extradentatus	?	*	*	*
P.E.ROUBAUD	Carausius morosus	1	*	*	*
	Orxines macklottii	2	*		
	Bacillus rossius	3	*		
	Sipyloidea sipylus	4	*		*
	Baculum extradentatum	5	*	*	*
	Extatosoma tiaratum	9	*	*	
	Phyllium bioculatum	10	*	*	
	Acrophylla wuelfingi	13	*	*	
	Ctenomorphodes brevitarsus	15	*	*	
	Heteropteryx dilatata	18	*	*	*
	Lonchodes brevipes	19	*	*	*
	Eurycantha calcarata	23	*		*
	Creoxylus spinosus	31	*		
	Libethra regularis	32	*	*	
	Paramironides perakensis	37	*		

NOM DE L'ELEVEUR	NOM DE L'ESPECE	N°P	OEUFS	LARVES	ADULTES
	Dares sp.	69	*	*	
	Phenacephorus cornucervi	73	*	*	
	Ctenomorphodes sp.	74	*	*	
	Rhaphiderus scabrosus	82	*	*	
	Oreophoetes peruanas	84	*	*	
	Paraphasma rufipes	85	*	*	
	Dyme rarospinosa	86	*	*	*
	unclassified	89	*	*	
	unclassified	90	*		
	unclassified	92	*	*	*
J.M.SOLARD	Cuniculina imbriga	=5			*
V.SPRETER	Baculum extradentatum	5	*	*	*
	Phyllium bioculatum (?)	10	*		
	Eurycantha calcarata	23	*	*	*
	Oreophoetes peruanas	84	*		*
V.TAMEA	Sipyloidea sipylus	4	*	*	
	Baculum extradentatum	5			*
	Extatosoma tiaratum	9	*	*	
	Acrophylla wuelfingi	13	*	*	
	Heteropteryx dilatata	18		*	
	Eurycantha calcarata	23	*	*	
F.TETAERT	Carausius morosus	1	*	*	*
	Bacillus rossius	3		*	
	Sipyloidea sipylus	4		*	
	Baculum extradentatum	5	*	*	*
	Extatosoma tiaratum	9	*		
	Acrophylla wuelfingi	13	*		
	Heteropteryx dilatata	18		*	
	Baculum thaii	22		*	
	Eurycantha calcarata	23			*
	Libethra regularis	32	*	*	*
	Diapheromera femorata	35	*		
	Phenacephorus cornucervi	73	*	*	
R.TOMMASINI	Carausius morosus	1	*	*	*
	Orxines macklottii	2	*		
	Sipyloidea sipylus	4	*	*	*
	Baculum extradentatum	5	*	*	*
	Extatosoma tiaratum	9	*	*	*
	Acrophylla wuelfingi	13	*		*
	Baculum thaii	22	*		*
	Eurycantha calcarata	23	*		*
	Libethra regularis	32	*		*
	Calynda brocki	52	*	*	
	Carausius sp.	66	*	*	
	Phenacephorus cornucervi	73	*		
	Rhaphiderus scabrosus	82	*		
	Oreophoetes peruanas	84	*	*	*
	Dyme rarospinosa	86	*		*
	Baculum insignis	94	*	*	

NOM DE L'ELEVEUR	NOM DE L'ESPECE	N°P	OEUFS	LARVES	ADULTES
	Hermarchus sp.	57	*		
	Aplopus sp.	61	*		
	Phenacephorus cornucervi	73	*		
	Ctenomorphodes sp.	74	*	*	*
	Rhaphiderus scabrosus	82	*	*	
	Oreophoetes peruanas	84	*	*	*
	Baculum insignis	94	*	*	
	Ramulus	?		*	*
A.ROUX	Carausius morosus	1	*		*
	Sipyloidea sipylus	4	*		*
	Baculum extradentatum	5	*	*	*
	Extatosoma tiaratum	9	*	*	*
	Acrophylla wuelfingi	13		*	
	Eurycantha calcarata	23	*	*	*
	Phenacephorus cornucervi	73			*
	Rhaphiderus scabrosus	82			*
	Dyme rarospinosa	86		*	
	unclassified	89		*	
	Antillophilus brevitarsus	?	*	*	*
W.DE RUYTER	Carausius morosus	1	*	*	
	Orxines macklottii	2	*	*	*
	Bacillus rossius	3	*	*	
	Sipyloidea sipylus	4	*	*	
	Baculum extradentatum	5	*	*	
	Acantoxyla prasina	6	*		*
	Extatosoma tiaratum	9	*	*	
	Anisomorpha buprestoides	12		*	
	Acrophylla wuelfingi	13	*	*	
	Ctenomorphodes briareus	15	*	*	
	Carausius sechellensis	16	*		
	unclassified "Warty"	17	*	*	*
	Heteropteryx dilatata	18	*	*	
	Lonchodes brevipes	19	*	*	
	Anchiale maculata	20	*		
	Baculum thaii	22	*	*	
	Eurycantha calcarata	23	*	*	
	Pharnacia acanthopus	25	*	*	
	Lonchodes hosei	29	*		
	Creoxylus spinosus	31	*	*	*
	Libethra regularis	32	*	*	*
	Diapheromera femorata	35	*	*	
	Lonchodes haematomus	36	*		
	Paramyronides perakensis	37	*		
	Dares validispinus	38	*		
	Eurycatha sp.	44	*	*	
	Clonopsis gallica	45	*		
	Aplopus sp.	48	*	*	
	Libethra sp.	51	*		
	Calynda brocki	52	*	*	
	Tirachoidea sp.	58	*		
	Aplopus sp.	61	*	*	
	Carausius sp.	66	*	*	

NOM DE L'ELEVEUR	NOM DE L'ESPECE	N°P	OEUFS	LARVES	ADULTES
	1 Thailand sp. Oscar	7	*		*
	2 Thailand sp.Oscar	7	*	*	
	3 Thailand sp.Oscar	7	*		
C.TOUSSAINT	Sypiloidea sipylus	4	*		
	Baculum extradentatum	5	*		
	Acrophylla wuelfingi	13	*		
	Rhaphiderus scabrosus	82	*		
	Oreophoetes peruanas	84	*		
Y.VALENNE	Carausius morosus	1	*		*
	Orxines macklottii	2	*	*	
	Bacillus rossius	3	*		
	Sipyloidea sipylus	4	*	*	*
	Baculum extradentatum	5	*		*
	Extatosoma tiaratum	9	*		*
	Anisomorpha buprestoides	12	*		*
	Acrophylla wuelfingi	13			*
	unclassified "Warty"	17	*	*	
	Heteropteryx dilatata	18		*	*
	Lonchodes brevipes	19	*	*	
	Baculum thaii	22			*
	Eurycantha calcarata	23	*	*	*
	Pharnacia acanthopus	25	*		
	Carausius sanguineoligatus	27	*	*	
	Creoxilus spinosus	31	*		*
	Libethra regularis	32	*	*	
	Diapheromera femorata	35	*	*	
	Eurycantha sp.	44		*	*
	Clonopsis gallica	45	*		
	Calynda brocki	52	*	*	
	Aplopus sp.	61	*		
	Carausius sp.	66	*		
	Dares sp.	69		*	
	Phyllium giganteum	72		*	
	Phenacephorus cornucervi$	73	*	*	*
	Rhaphiderus scabrosus	82	*		
	Oreophoetes peruanas	84	*		*
	Dyme rarospinosa	86	*	*	
	unclassified Phillipines sp?	89	*		
	Acacus sp.	90		*	
	Baculum insignis	94	*	*	
	Culiculina imbriga	=5	*		
S.VALENTIN	Extatosoma tiaratum	9	*	*	
	Dyme rarospinosa	86		*	
P.VAN DER STIGCH	Carausius morosus	1	*	*	*
	Orxines macklottii	2	*	*	*
	Bacillus rossius	3	*		*
	Sipyloidea sipylus	4	*	*	*
	Baculum extradentatum	5	*	*	*
	Acanthoxyla prasina	6	*		
	Extatosoma tiaratum	9	*	*	*

NOM DE L'ELEVEUR	NOM DE L'ESPECE	N°P	OEUFS	LARVES	ADULTES
	Phyllium bioculatum	10	*	*	*
	Anisomorpha buprestoides	12	*	*	*
	Acrophylla wuelfingi	13	*		
	Ctenomrophodes briareus	15	*		
	Carausius sechellensis	16	*	*	*
	unclassified "Warty"	17	*	*	*
	Heteropteryx dilatata	18	*	*	*
	Lonchodes brevipes	19	*	*	*
	Anchiale maculata	20	*		
	Baculum thaii	22	*	*	*
	Eurycantha calcarata	23	*		*
	Pharnacia acanthopus	25	*	*	*
	Eurycnema herculeana	28	*	*	
	Lonchodes hosei	29	*		
	Tirachoidea cantori	30		*	*
	Creoxylus spinosus	31	*		*
	Libethra regularis	32	*	*	*
	Diapheromera femorata	35	*		*
	Lonchodes haematomus	36	*	*	
	Paramyronides perakensis	37	*	*	
	Dares validispinus	38	*		
	Lonchodes uniformis	39	*	*	*
	Erycantha sp.	44	*		*
	Clonopsis gallica	45	*		
	Aplopus sp.	48	*	*	*
	Libethra sp.	51	*	*	*
	Calynda brocki	52	*		*
	Hermarchus sp.	57	*	*	
	Aplopus sp.	61	*	*	*
	Carausius sanguineoligatus	66	*	*	*
	Dares sp.	69	*	*	*
	Phyllium giganteum	72	*		*
	Phenacephorus cornucervi	73	*		*
	Acanthoxyla geisovii	80	*		
	Acanthoxyla inermis	81	*		
	Rhaphiderus scabrosus	82	*	*	*
	Oreophoetes peruanas	84	*	*	*
	Paraphasma rufipes	85	*	*	
	Dyme rarospinosa	86	*		*
	unclassified	89	*	*	*
	unclassified	90	*	*	
	unclassified	92	*		*
	Carausius sp.(Myronides bauc	93	*		*
	Baculum insignis	94	*		
	Menexenus sp.	96	*		*
	Ramulus sp. Burundi1	?	*	*	*
	Ramulus sp. Burundi2	?	*		*
	Ramulus sp. Kenya	?	*	*	*
	Achrioptera sp.	?	*	*	
	Graeffea sp.Tonga	?	*	*	
	Antilophillus brevitarsus Gu	?	*	*	
	Haaniella echinata Saussurri	?	*	*	*
	Lonchodes amaurops Sarawak	?	*	*	*
	Phasma guttigerum Sarawak	?	*	*	

NOM DE L'ELEVEUR	NOM DE L'ESPECE	N°P	OEUFS	LARVES	ADULTES
	Oreophoetes peruanas	84	*		*
	Dyme rarospinosa	86	*		*
	Necroscia sp.	88	*		*
	Burundi sp.	?	*		*
L.VINGTANS	Carausius morosus	1	*	*	*
	Sipyloidea sipylus	4	*	*	
	Baculum extradentatum	5	*	*	*
	Extatosoma tiaratum	9	*	*	*
	Acrophylla wuelfingi	13	*	*	
	Heteropteryx dilatata	18	*	*	
	Lonchodes brevipes	19	*	*	
	Eurycantha calcarata	23	*	*	*
	Pharnacia acanthopus	25		*	
	Creoxylus spinosus	31	*		*
	Libethra regularis	32	*	*	*
	Libethra sp.	51	*		*
	Phenacephorus cornucervi	73	*	*	*
	Raphiderus scabrosus	82	*	*	
	Oreophoetes peruanas	84	*		*
	Dyme rarospinosa	86	*	*	*
	sp.Zaire	?	*	*	
M.VINOT	Carausius morosus	1	*	*	*
	Bacillus rossius	3	*	*	
	Sypiloidea sipylus	4	*	*	*
	Baculum extradentatum	5	*	*	*
	Extatosoma tiaratum	9		*	*
	Acrophylla wuelfingi	13	*		
	Heteropteryx dilatata	18		*	*
	Baculum thaii	22	*	*	*
	Eurycantha calcarata	23	*		*
	Creoxylus spinosus	31		*	
	Libethra regularis	32	*		
	Paramyronides perakensis	37		*	*
	Eurycantha sp.	44	*		
	Clonopsis gallica	45	*		
	Tirachoidea sp.	58	*		
	Phenacephorus cornucervi	73		*	
	Rhaphiderus scabrosus	82	*	*	*
	Oreophoetes peruanas	84		*	
	Dyme rarospinosa	86	*	*	*
	unclassified	89	*	*	
	Acacus sp.	90	*	*	*
	Achrioptera madagascariensis	7	*		
	Antillophilus brevitarsus	?	*		
L ZANCARLI	Extatosoma tiaratum	9	*	*	*
	Acrophylla wuelfingi	13		*	
	Heteropteryx dilatata	18		*	
	Baculum thaii	22	*		*
	Eurycantha calcarata	23		*	
	Pharnacia acanthopus	25	*	*	
	Eurycantha sp.	44	*		*

NOM DE L'ELEVEUR	NOM DE L'ESPECE	N°P	OEUFS	LARVES	ADULTES
	Dares holimetangere Sarawak	?	*	*	*
	Dares sp. Sarawak	?	*		*
	Hoploclonia gecko Sarawak	?	*	*	*
	Sipyloidea sp. Sarawak	?		*	
	+10 autres espèce de Sarawak		*		
	Haaniella muelleri West mala	?	*	*	
	Libethra sp. Ecuateur	?	*		
C.VAUCHER et G.C	Carausius morosus	1		*	
	Orxines macklottii	2	*	*	
	Bacillus rossius	3	*	*	
	Sipyloidea sipylus	4		*	
	Baculum extradentatum	5	*	*	
	Acanthoxyla prasina	6	*		
	Extatosoma tiaratum	9	*	*	*
	Acrophylla wuelfingi	13	*		
	unclassified "Warty"	17	*	*	
	Heteropteryx dilatata	18	*	*	*
	Baculum thaii	22	*	*	*
	Eurycantha calcarata	23	*	*	*
	Pharnacia acanthopus	25		*	
	Creoxylus spinosus	31	*		
	Libethra regularis	32	*	*	
	Diapheromera femorata	35	*		
	Eurycantha sp.	44	*		*
	Calynda brocki	52	*	*	
	Hermarchus sp.	57	*		
	Aplopus sp.	61		*	
	Dares sp.	69		*	
	Phyllium giganteum	72		*	
	Phenacephorus cornucervi	73	*		*
	Tirachoidea sp.	78	*		
	Raphiderus scabrosus	82	*		
	Oreophoetes peruanas	84	*		*
	Dyme rarospinosa	86	*		*
	unclassified	90		*	
	Baculum insignis	94	*		*
	Ramulus sp. Burundi	?		*	*
	Antillophyllus brevitarsus	?	*	*	
M.VERGNE	Carausius morosus	1	*	*	*
	Sipyloidea sipylus	4	*	*	*
	Extatosoma tiaratum	9	*	*	*
	Acrophylla wuelfingi	13	*		
	Heteropteryx dilatata	18	*	*	
	Baculum thaii	22	*	*	*
	Tirachoidea cantori	30	*		
	Creoxylus spinosus	31	*		
	Libethra regularis	32	*		*
	Diapheromera femorata	35	*	*	
	Tirachoidea sp.	58	*		
	Phenacephorus cornucervi	73	*		*
	Pharnacia serratipes	75			*
	Rhaphiderus scabrosus	82	*	*	*

NOM DE L'ELEVEUR	NOM DE L'ESPECE	N°P	OEUFS	LARVES	ADULTES
	Calynda brocki	52	*	*	*
	Oreophoetes peruanas	84		*	
	Dyme rarospinosa	86		*	*

Tableau des espèces disponibles pour échanges

NOM DE L'ELEVEUR	NOM DE L'ESPECE	N°P	OEUFS	LARVES	ADULTES
D.BREVIERE	Cuniculina imbriga	=5		*	
	Extatosoma tiaratum	9	*		
F.BRUNET	Sipyloidea sipylus	4	*		
	Baculum extradentatum	5	*		
	Baculum thaii	22	*		
D.COLLIGNON	Carausius morosus	1	*	*	
	Sipyloidea sipylus	4		*	
	Extatosoma tiaratum	9	*	*	
	Acrophylla wuelfingi	13	*		
	Baculum thaii	22		*	
	Creoxylus spinosus	31	*		
	Libethra regularis	32		*	
	Phenacephorus cornucervi	73		*	
	Rhaphiderus scabrosus	82		*	
	Dyme rarospinosa	86		*	
	unclassified	90		*	
M.COLLIN	Carausius morosus	1	*	*	*
	Bacillus rossius	3	*	*	*
	Sipyloidea sipylus	4	*	*	*
	Cuniculina imbriga	=5	*	*	*
	Extatosoma tiaratum	9	*	*	*
	Acrophylla wuelfingi	13	*	*	*
	Eurycantha calcarata	23	*	*	*
	Rhaphiderus scabrosus	82	*	*	*
	Necrosia sp.(Bornéo)	88	*	*	*
A.DANEL	Carausius morosus	1	*	*	*
	Sipyloidea sipylus	4	*		*
	Baculum extradentatum	9	*		*
	Eurycantha calcarata	23		*	*
	Rhaphiderus scabrosus	82	*		*
E.DEKER	Extatosoma tiaratum	9		*	*
W.DELIOT	Extatosoma tiaratum	9	*		
A.DESCHANDOL	Acanthoxyla prasina	6		*	
	Anisomorpha buprestoides	12	*		
	Acrophylla wuelfingi	13		*	
	Libethra regularis	32		*	*
	Diapheromera femorata	35		*	*
	Phenacephorus cornucervi	73		*	
	Rhaphiderus scabrosus	82		*	
	Paraphasma rufipes	85	*		
	Lamponius brevitarsus	7	*		
J.L.DEVAUX	Carausius morosus	1	*	*	*
	Sipyloidea sipylus	4	*	*	*
	Baculum extradentatum	5	*	*	
	Extatosoma tiaratum	9	*	*	
	Acrophylla wuelfingi	13			

NOM DE L'ELEVEUR	NOM DE L'ESPECE	N°P	OEUFS	LARVES	ADULTES
	Dares sp.	69		*	*
	Paraphasma rufipes	85	*		
	Dyme rarospinosa	86	*		
	unclassified	90	*		
O.HOUE	Acrophylla wuelfingi	13	*		
	Eurycantha calcarata	23			*
	Rhaphiderus scabrosus	82	*		
H.JURION	Carausius morosus	1	*	*	*
	Sipyloidea sipylus	4	*	*	*
	Acrophylla wuelfingi	13	*		
	Eurycantha calcarata	23	*	*	
	Rhaphiderus scabrosus	82	*		
B.KNEUBUHLER	Libethra regularis	32	*		
	Diapheromera femorata	35	*		
	Libethra sp.	51	*		
	Dares sp.	69	*		
	Baculum insignis	94	*		
	Menexenus sp.	96	*		
	"Burundi"	7	*		
P.LELONG	Carausius morosus	1	*	*	
	Bacillus rossius	3	*		
	Sipyloidea sipylus	4	*		
	Baculum extradentatum	5	*		
	Acrophylla wuelfingi	13	*		
	Baculum thaii	22	*		
	Libethra regularis	32	*		
	Clonopsis gallica	45	*		
	unclassified	89	*		
	unclassified	90	*		
F.LESAGE	Carausius morosus	1	*	*	*
	Sipyloidea sipylus	4	*	*	*
	Baculum extradentatum	5	*	*	*
	Extatosoma tiaratum	9	*	*	*
	Heteropteryx dilatata	18	*		
	Eurycantha calcarata	23	*	*	*
	Clonopsis gallica	45	*		
I.LORRAIN	Carausius morosus	1	*	*	*
	Sipyloidea sipylus	4	*		
	Baculum thaii	22	*	*	
	Libethra regularis	32	*	*	*
	Aplopus sp.	48	*	*	
	Dyme rarospinosa	86	*	*	
	unclassified	90	*		
D.MORIN	Carausius morosus	1	*	*	
	Sipyloidea sipylus	4	*	*	
	Baculum extradentatum	5	*	*	
	Extatosoma tiaratum	9	*	*	

NOM DE L'ELEVEUR	NOM DE L'ESPECE	N°P	OEUFS	LARVES	ADULTES
	Heteropteryx dilatata	18			
	Eurycantha calcarata	23			
	Creoxilus spinosus	31			
	Phenacephorus cornucervi	73			
D.EGGER	Carausius morosus	1	*		
	Sipyloidea sipylus	4	*		
D.FAUX	Extatosoma tiaratum	9		*	
	Eurycantha calcarata	23		*	
	Oreophoetes peruanas	84		*	
D.FLOYD	Carausius morosus	1	*		
	Orxines macklottii	2	*		
	Sipyloidea sipylus	4	*		
	Baculum thaii	22	*		
	Libethra regularis	32	*		
F.GAGNERAUD	Carausius morosus	1	*	*	*
	Sipyloidea sipylus	4	*	*	
	Baculum extradentatum	5	*	*	
	Eurycantha calcarata	23	*	*	
E.GAY	Carausius morosus	1	*	*	*
	Extatosoma tiaratum	9	*	*	*
	Acrophylla wuelfingi	13	*		
	Heteropteryx dilatata	18	*	*	
	Baculum thaii	22	*	*	*
	Eurycantha calcarata	23	*	*	*
	Libethra regularis	32	*	*	*
	Libethra sp.	51	*		
	Calynda sp.	52	*		
	Phenacephorus cornucervi	73	*	*	*
	Rhaphiderus scabrosus	82	*	*	*
	Oreophoetes peruanas	84	*	*	*
M.GRUSSIN	Carausius morosus	1	*	*	*
	Extatosoma tiaratum	9	*	*	
	Baculum thaii	22	*	*	*
	Eurycantha calcarata	23	*		
	Oreophoetes peruanas	84	*		
C.HANOT	Carausius morosus	1		*	*
	Sipyloidea sipylus	4		*	
	Baculum extradentatum	5		*	*
	Libethra regularis	32		*	
P.HEUSI	Orxines macklottii	2	*		
	Sipyloidea sipylus	4		*	
	Baculum extradentatum	5	*		
	Heteropteryx dilatata	18	*		
	Creoxylus spinosus	31		*	
	Eurycantha sp.	44		*	
	Calynda brocki	52	*		

NOM DE L'ELEVEUR	NOM DE L'ESPECE	N°P	OEUFS	LARVES	ADULTES
	Acrophylla wuelfingi	13	*		
	Creoxylus spinosus	31	*		
	Phenacephorus cornucervi	73	*		
P.MATYOT	Carausius sechellensis	16	*		
	Carausius alluaudi	7	*		
	Carausius gardineri	7	*		
D.MOTTAZ	Carausius morosus	1	*		*
	Sipyloidea sipylus	4	*		*
	Acrophylla wuelfingi	13	*		
	unclassified "Warty"	17	*	*	*
	Heteropteryx dilatata	18	*		
	Baculum thaii	22	*	*	*
	Eurycantha calcarata	23			*
	(Phasgania) sanguineoligatu	27	*	*	
	Creoxylus spinosus	31	*		
	Dares sp.	69	*	*	
	Oreophoetes peruanas	84	*	*	*
	Paraphasma rufipes	85	*		
	Dyme rarospinosa	86	*	*	
	Burundi sp.Ramulus 1	7	*	*	*
	Antolophyllus brevitarsus	7	*		
	Anisomorpha sp.	7	*		
D.PARENT	Sipyloidea sipylus	4	*	*	
	Extatosoma tiaratum	9	*		
	Acrophylla wuelfingi	13	*		
	Eurycantha calcarata	23	*	*	*
J.PERROS	Carausius morosus	1	*		*
Y.PONCHEL	Carausius morosus	1	*	*	*
	Sipyloidea sipylus	4	*	*	*
	Baculum extradentatum	5	*	*	*
	Extatosoma tiaratum	9	*	*	*
	Baculum thaii	22	*	*	*
C.POUPARD	Carausius morosus	1	*		
	Sipyloidea sipylus	4	*		
	Baculum extradentatum	5	*		
	Extatosoma tiaratum	9	*		
	Baculum thaii	22	*		
	Eurycantha calcarata	23	*		
	Calynda sp.	52	*		
G.PUAUD	Creoxylus spinosus	31		*	
P.ROBEYROTTE	Carausius morosus	1	*	*	
	Sipyloidea sipylus	4		*	
	Eurycantha calcarata	23		*	*
	Creoxylus spinosus	31	*		
	Libethra regularis	32			*
	Calynda brocki	52	*		

NOM DE L'ELEVEUR	NOM DE L'ESPECE	N°P	OEUFS	LARVES	ADULTES
	Phenacephorus cornucervi	73		*	
	unclassified	89	*		
L.ROGEZ	Carausius morosus	1	*	*	*
	Sipyloidea sipylus	4	*	*	*
	Baculum impigrum	-5	*	*	*
	Extatosoma tiaratum	9	*	*	*
	Heteropteryx dilatata	18	*	*	*
	Eurycantha calcarata'	23	*	*	*
	Dyme rarospinosa	86		*	
	Clitimnus extradentatus	7	*	*	*
P.E.ROUBAUD	Oreophoetes peruanas	84		*	
A.ROUX	Baculum extradentatum	5	*	*	*
	Acrophylla wuelfingi	13	*		
	Eurycantha calcarata	23	*	*	*
	Phenacephorus cornucervi	73	*	*	
	Dyme rarospinosa	86	*		
	Antillophilus brevitarsus (	7	*	*	
V.TAHEA	Extatosoma tiaratum	9	*	*	
	Eurycantha calcarata	23	*	*	
R.TOMMASINI	Sipyloidea sipylus	4		*	
	Baculum extradentatum	5		*	
	unclassified	89		*	
C.TOUSSAINT	Carausius morosus	1	*		
	Baculum extradentatum	5		*	
	Extatosoma tiaratum	9	*		
	Acrophylla wuelfingi	13	*		
	Eurycantha calcarata	23		*	
Y.VALENNE	Carausius morosus	1	*		
	Sipyloidea sipylus	4	*		
	Baculum extradentatum	5	*		
	Eurycantha calcarata	23	*		
	Creoxylus spinosus	31	*		
	Phenacephorus cornucervi	73	*		
	Oreophoetes peruanas	84	*		
VAN DER STIGCHEL	Orxines macklottii	2	*		
	Sipyloidea sipylus	4	*	*	
	Pharnacia acanthopus	25	*		
	Diapheromera femorata	35	*		
	unclassified	89	*		*
E.VAN GORKOM	Acrophylla wuelfingi	13			
	unclassified "Warty"	17			
	Lonchodes brevipes	19			
	Pharnacia acanthopus	25			
	Creoxilus spinosus	31			
	Libethra regularis	32			

NOM DE L'ELEVEUR	NOM DE L'ESPECE	N°P	OEUFS	LARVES	ADULTES
	Dyme rarospinosa	86			
	unclassified Sulawesi	92			
	uncl.Thailand 1	7			
	Baculum sp.2	7			
	Necro sp. 3	7			
	Necro sp.4	7			
	Necro sp.5	7			
C.VAUCHER	Sipyloidea sipylus	4	*		
	Baculum thali	22	*	*	
	Eurycantha calcarata	23	*	*	
	Diapheromera femorata	35	*		
	Phenacephorus cornucervi	73	*		
	Oreophoetes peruanas	84	*		
	Dymes rarospinosa	86	*		
L.VINGTANS	Carausius morosus	1	*	*	*
	Baculum extradentatum	5	*	*	*
	Extatosoma tiaratum	9	*	*	*
	Acrophylla wuelfingi	13	*		
	Eurycantha calcarata	23	*	*	*
	Libethra regularis	32	*	*	*
	Libethra sp.	51	*		
	Phenacephorus cornucervi	73	*	*	*
	Oreophoetes peruanas	84	*		
	Dyme rarospinosa	86	*	*	*
M.VINOT	Carausius morosus	1	*	*	*
	Sipyloidea sipylus	4	*	*	*
	Baculum extradentatum	5	*	*	*
	Extatosoma tiaratum	9	*		
	unclassified "Warty"	17		*	
	Baculum thali	22	*	*	*
	Acacus sp.	90	*		
L.ZANCARLI	Extatosoma tiaratum	9	*		
	Baculum thali	22	*		
	Calynda brocki	52		*	*
	Dyme rarospinosa	86		*	*

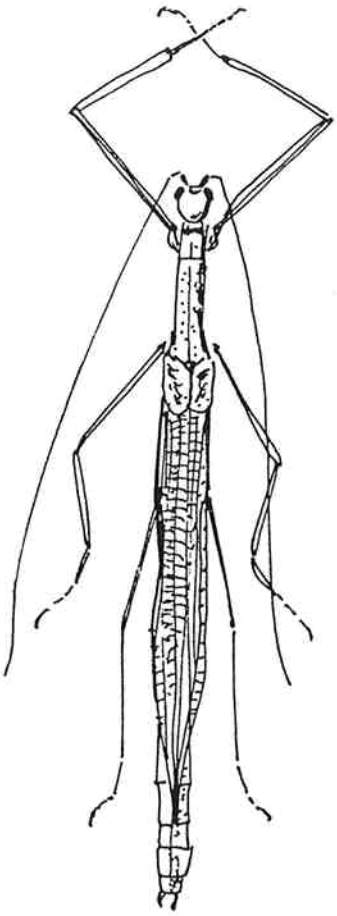

6E,

MARMESSOIDEA QUADRIGUTTATA SER

PETITES ANNONCES-PETITES ANNONCES

M.Collin

Recherche Heteropteryx dilatata oeufs, larves ou adultes.

A.Roux

Recherche femelles d'Heteropteyx dilatata (jeunes ou sub-adultes
je dispose en échange de mâles de la même espèce sub-adultes ou espèces de ma liste.

C.Hanot

URGENT : Recherche femelles adultes de P.S.G N°35
Recherche toutes espèces de plus de 15 cm

P.Hensi

A vendre / Offre spéciale : oeufs de Achrieptera madagascariensis:
FRS la douzaine : 40F

E.Gay

Recherche des phyllis , ainsi que des oeufs de grands espèces de phasmes.

N.Mal

Echange oeufs des espèces suivantes :
Lonchodes brevipes, créoxylus spinosus ,Calipida brocki, phenacephorus cornucorvi, Rayhiderus scabrosus et d'une espèce nouvelle du Zaîre.

Recheche phasmes ± rares et divers autres insectes pour élevage :
Mantes ,Blattes,Cedoines ,Saturnidaé etc...

P.Hureaux

Suis interessé par articles - documentations sur :

- Sipyloidea sipylus
- Baculum extradentatum
- Eurycantha Calcarata
- Acrophylla Wuelfingi

E.DEKER

Echange E.TIARATUTI contre un couple OREOPHOETES PERUANAS (adultes ou larves)- (faire proposition si échange non souhaité).

V.Tamer

Aimerait pouvoir acquérir en échange d'oeufs de Acrophylle Wuelfingi ou d' Eurycantha calcarata , l'espèce Eurycantha horrida

L.Zancarli

Recherche Femelles : Eurycantha sp. (PSG 44)
Ctenomorphodes briareus (PSG 15)
Baculum insignis (PSG 94)
Orxines machlottü (PSG 2)
Dares sp. (PSG 69)

G.Puaud

Recherche oeufs on nymphus d'Orxynes Macklotti P.S.G ?°2 et de Carausius sanguineoligatus P.S.G N° 27.

CONSTITUTION D'UN FICHIER

Robeyrotte Pascal aimerait réaliser un fichier d'identification des espèces de phasmes et phyllies à partir de coquilles (vides) d'oeufs .

Les envois sont à faire à PASCAL ROBEYROTTE 21, Rue du Président Wilson
71200 - LE CREUSOT (Francs)

accompagnés du nom de l'espèce.

PRISOPUS PIPERINUS REDT

GE,

REPONSES-REPONSES-REPONSES

A propos de la question de C.Toussaint et P.E Roubaud :G. Dupré

Voici un résumé de la faune des "chéleutoptères" malgaches extraite de

'' La Zoogéographie de Madagascar et des iles voisines " par Renaud PAULIAN, publication de l'I.R.S de Tananarive 1961.

- L'ordre des Chéleutoptères compte environ 80 espèces , toutes endémiques (sauf Sipyloides Sypilus Westru ,espèce javanaise introduite) Quinze genres sur vingt sont endémiques et plusieurs montrent une remarquable

Antongilia Redt (11 espèces) Orabia Stal (13 espèces) Achrioptera Cocq (6 espèces) Parectatosoma W.M (6 espèces)

D'autres genres, à répartition plus large (Amérique du sud, Asie du sud est), se retrouvent à Madagaskar comme par exemple : Parabactridium Redt, Pseudoleosthenes Redt, Xerantherix Brancs , Damasippoides Brancs

Réponse aux questions de JL.Devaux et de F.Lesage : P.E. Roubaud

Voici quelques notes en complément de l'article qui se trouve dans cette revue, je pense que le principal problème dans l'élevage de Eurycantha calcarata est effectivement l'amaigrissement des larves ou des adultes qui finissent par mourir.
Je n'en connais pas les raisons exactes, mais j'ai pu faire quelques constatations:

Cet amaigrissement semble toucher dans mon élevage plus particulièrement les femelles.

Cet amaigrissement semble se produire de façon plus régulière à la suite d'un changement de nourriture (changement de la ronde par de l'aubépine par exemple)et ce phénomène n'est pas réversible, si on repasse au bout d'une semaine à la ronce, les insectes touchés par cet amaigrissement ne récupèrent pas.

Enfin lorsque certains insectes étaient touchés par cet amaigrissement, d'autres se retrouvaient à la suite d'une mue avec des malformations importantes.

Ces deux phénomènes pourraient être liés .
Il reste à trouver le facteur déclenchant : peut-être le changement de nourriture où à certaines substances contenues dans les feuilles.

Le problème est peut-être lié à des mutations ou à une dégénérescence génétique. ....

Réponse à la question de W.Deliet : P.E Roubaud

Les oueufs pondus et non fécondés éclosent dans une majorité des cas, mais ils donnent naissance (toujours à des femelles) et à des individus plus faibles.

Ainsi le nombre de larves qui meurent aux cours des premiers stades est considérablement augmenté lorsque les larves proviennent d'oeufs non fécondés.

Une petite précision chez Extatosoma tiaratum les oeufs non fécondés sont facilement reconnaissables : ils sont blanc ou très nettement plus clair que les oeufs normaux (beige foncé où marron).

QUESTIONS-QUESTIONS-QUESTIONS

C.Hanot

Combien y-a-t'il à ce jour de races connues et classifiées et quels sont les pays qui regroupent le plus de races?

E.Deker

J'aimerai connaître les différentes associations possibles de phasmes en terrarium ou en serre et les incompatibilités de certaines espèces s'il y en a.

- Me serait-il possible de savoir avec quel type de peinture (risque de toxiquité) je pourrai marquer certains de mes insectes sans les abimer(afin de les reconnaître pour les voir évoluer).

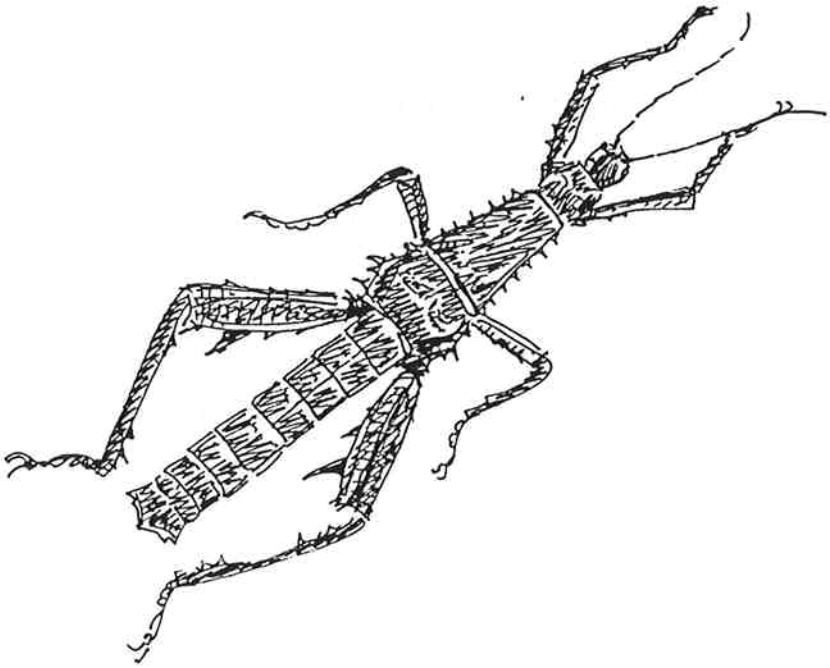

GE

EURYCANTHA CALCARATA LUCAS.

ASSEMBLEE GENERALE

SAMEDI 14 OCTOBRE 1989 de 14H00 A 16H30
AU MUSEUM NATIONAL D'HISTOIRE NATURELLE , ENTOMOLOGIE
45, rue Buffon 75005-PARIS

Ordre du jour prévu :

L'Assemblée générale commencera à 14h30

1) Rapport du Président sur l'année écoulée
2) Rapport financier
3) Lecture du projet des statuts de l'association
4) Adoption des statuts
5) Fixation du taux des cotisations
6) Projets futurs du groupe

Merci à Monsieur DONSKOFF qui nous
a trouvé une salle au Muséun

GROUPE D'ETUDE DES PHASMES

PRESIDENT

RESPONSABLE DE LA REVUE :

P.E. ROUBAUD
17, AVENUE FOCH
94100- SAINT MAUR

CONCEPTION ET EDITION

M.DUBOIS
66, AVENUE JEAN JAURÈS
93310 - LE PRE SAINT GERVAIS

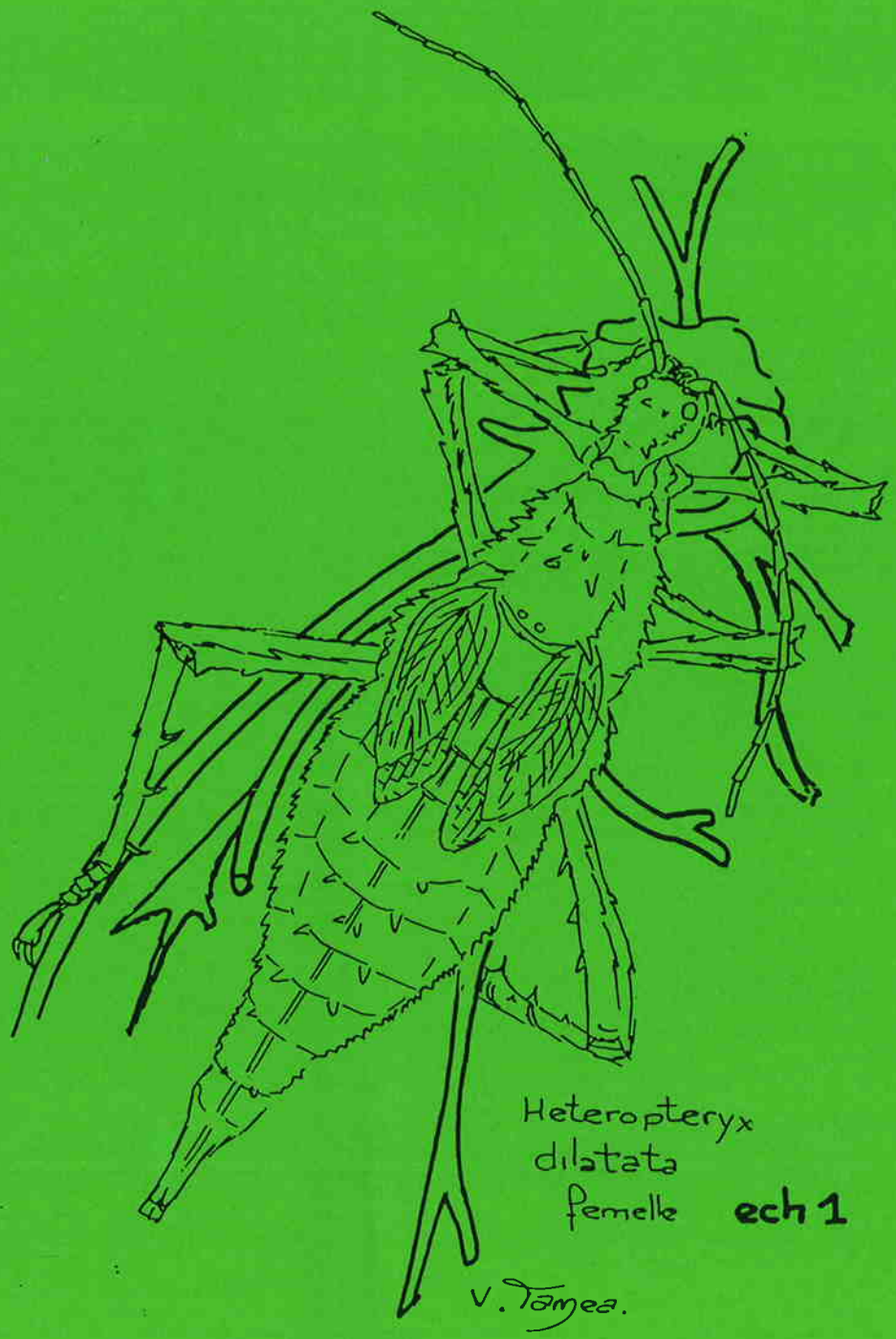
Heteropteryx
dilatata
femelle ech 1
V. Tamea.